平 面 図

S=1:500

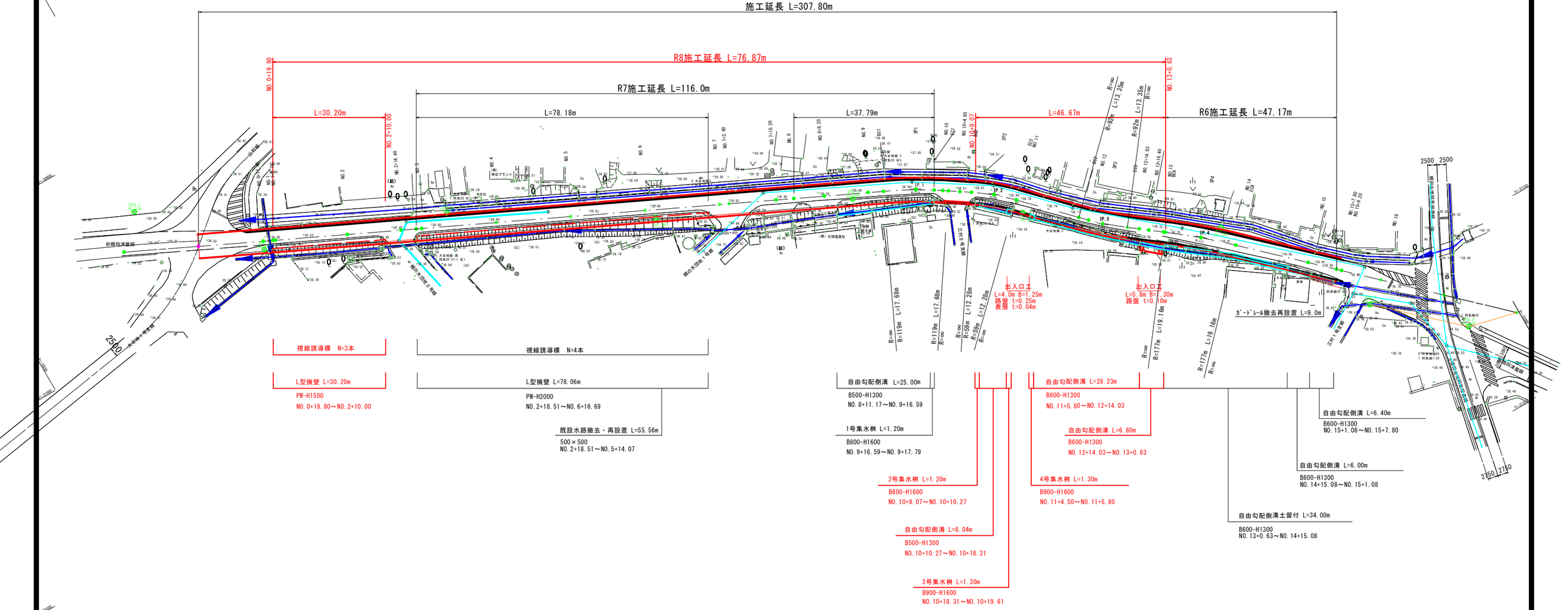

令和 8 年度		工事番号	DKK081-38
路線名 河川名	市道折橋四津屋線		
個所名	横手市大雄字三村 地内		
工事名	市道折橋四津屋線道路改良工事		
平面図		縮尺	1:500
照査	設計	図面番号	1
横手市			

縦　断　図

V=1:100
H=1:500

R8施工延長 L=76.87m

L=30.20m

L=46.67m

NO.0+10.80

NO.2+10.00

NO.10+09.97

NO.13+06.63

NO.0+18.73

NO.15+14.52

50.00

40.00

30.00

3NO.1
H=38.536

V=1:100
H=1:500
DL=25.00

| | | |

標 準 断 面 図 S=1:50

L型擁壁区間

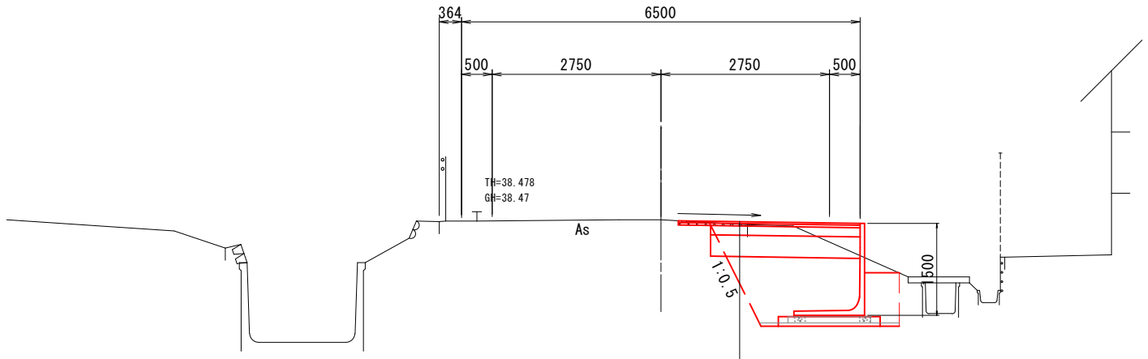

表　　層	再生②密粒度As(13)	t= 3cm
表　　層	再生②密粒度As(20)	t= 4cm
上層路盤	粒度調整砕石(M-40)	t=15cm
下層路盤	再生ｸﾗｯｼｬｰﾗﾝ(RC-40)	t=35cm

自由勾配側溝区間

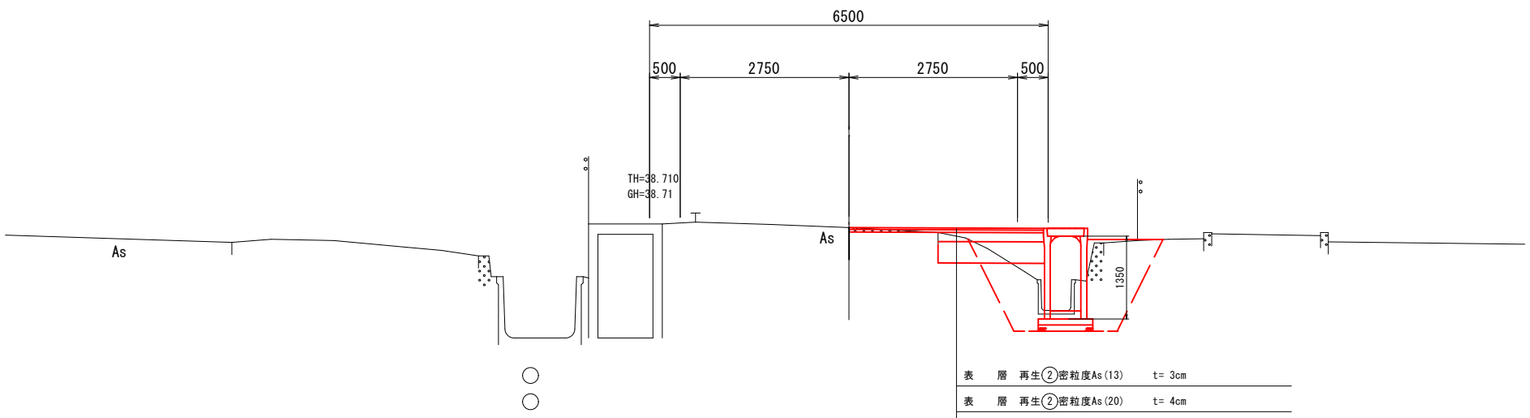

表　　層	再生②密粒度As(13)	t= 3cm
表　　層	再生②密粒度As(20)	t= 4cm
上層路盤	粒度調整砕石(M-40)	t=15cm
下層路盤	再生ｸﾗｯｼｬｰﾗﾝ(RC-40)	t=35cm

設　計　条　件

道 路 区 分	第3種第4級
設計速度	20km/h
設計ＣＢＲ	3%（推定）
計画交通量	N4：100≦T＜250
凍結深（70%）	40cm

車 道 舗 装 構 成 表

工　種	名　　称	厚さ（cm）	等値換算係数	TA
表層	再生②密粒度As(13)	3	1.00	3.00
表層	再生②密粒度As(20)	4	1.00	4.00
上層路盤	粒度調整砕石(M-40)	15	0.35	5.25
下層路盤	再生ｸﾗｯｼｬｰﾗﾝ（RC-40）	35	0.25	5.00
合　　計		57		17.25

令和　8　年度		工事番号	DKK081-38
路線名 河川名	市道折橋四津屋線		
個所名	横手市大雄字三村　地内		
工事名	市道折橋四津屋線道路改良工事		
標準断面図		縮尺	1:50
照査	設計	図面番号	3
横　手　市			

NO.1

GH=38.50

FH=38.495

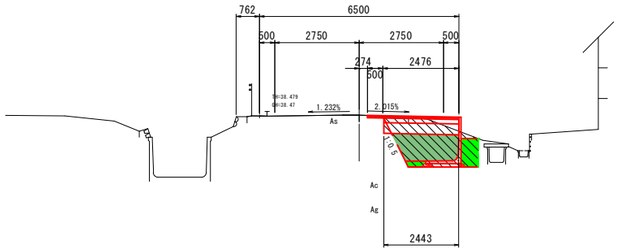

DL=35.0

NO.1 (NO.0+19.80)

	機械掘削	-
	機械床堀	3.8
RA	埋戻(1.0≦B<4.0)	2.3
BA	盛土	-
W1	車道表層撤去	1.3
W2	車道表層	3.0
W3	車道路盤	2.4
W4		
A	地盤改良	

NO.2+14.40

GH=38.55

FH=38.562

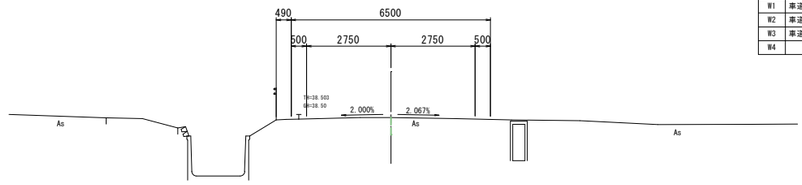

DL=35.0

	機械掘削	-
	機械床堀	-
RA	埋戻(1.0≦B<4.0)	-
BA	盛土	-
W1	車道表層撤去	-
W2	車道表層	-
W3	車道路盤	-
W4		

NO.0+17.40

GH=38.49

FH=38.490

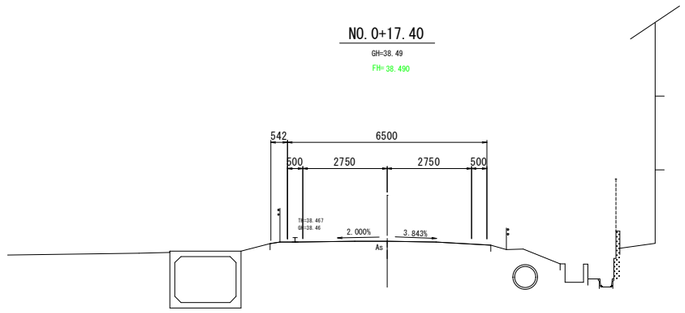

DL=35.0

	機械掘削	-
	機械床堀	-
RA	埋戻(1.0≦B<4.0)	-
BA1	盛土	-
W1	車道表層撤去	-
W2	車道表層	-
W3	車道路盤	-
W4		

NO.2

GH=38.52

FH=38.533

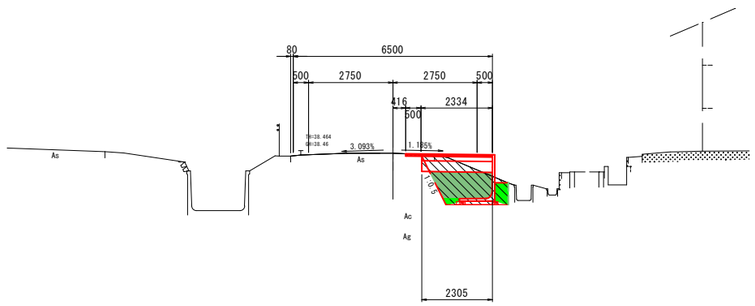

DL=35.0

NO.2 (NO.2+10.0)

	機械掘削	-	-
	機械床堀	3.0	3.0
RA	埋戻(1.0≦B<4.0)	2.0	2.0
BA	盛土	-	-
W1	車道表層撤去	0.9	0.9
W2	車道表層	2.8	2.8
W3	車道路盤	2.3	2.3
W4			
A	地盤改良		

BP

GH=38.53

FH=38.530

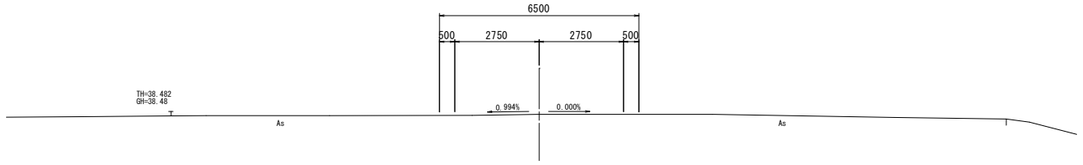

DL=35.0

NO.1+0.70

GH=38.49

FH=38.496

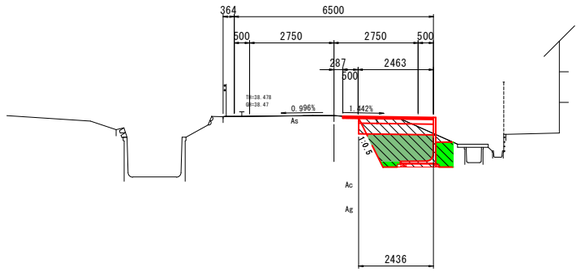

DL=35.0

	機械掘削	-
	機械床堀	3.6
RA	埋戻(1.0≦B<4.0)	2.3
BA	盛土	-
W1	車道表層撤去	1.1
W2	車道表層	3.0
W3	車道路盤	2.4
W4		
A	地盤改良	

BP-20

GH=38.56

FH=38.560

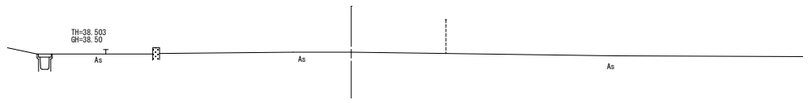

DL=35.0

BP-20～No.2+14.40

令和 8 年度		工事番号	DKK081-38
路線名 河川名	市道折橋四津屋線		
個所名	横手市大雄字三村 地内		
工事名	市道折橋四津屋線道路改良工事		
横断図(1)		縮尺	1:100
照査	設計	図面番号	4
横手市			

EC2

GH=38.66

FH=38.691

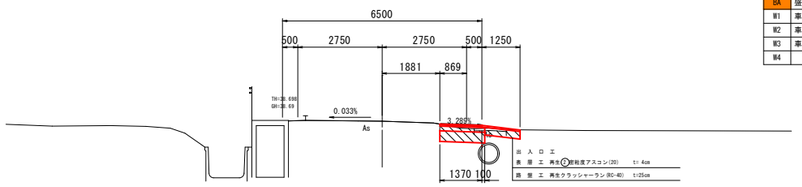

	(NO.10+19.61)	
BH	機械掘削	-
DH	機械床堀	0.9
RA	埋戻(1.0≦B<4.0)	-
BA	盛土	-
W1	車道表層撤去	1.0
W2	車道表層	1.4
W3	車道路盤	1.5
W4		

DL=35.0

NO.12

GH=38.75

FH=38.753

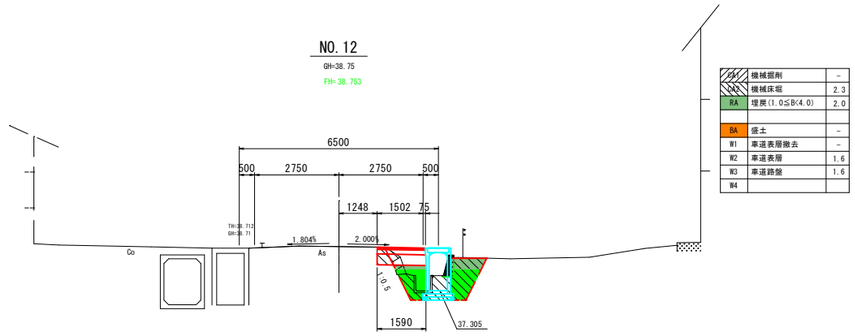

BH	機械掘削	-
DH	機械床堀	2.3
RA	埋戻(1.0≦B<4.0)	2.0
BA	盛土	-
W1	車道表層撤去	-
W2	車道表層	1.6
W3	車道路盤	1.6
W4		

DL=35.0

SP2

GH=38.62

FH=38.671

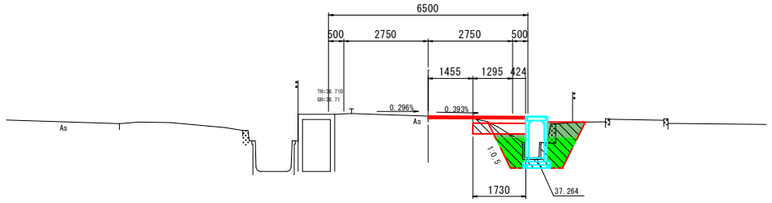

	(NO.10+13.80)	
BH	機械掘削	-
DH	機械床堀	2.5
RA	埋戻(1.0≦B<4.0)	2.2
BA	盛土	-
W1	車道表層撤去	0.7
W2	車道表層	3.2
W3	車道路盤	1.7
W4		

DL=35.0

BC3

GH=38.75

FH=38.746

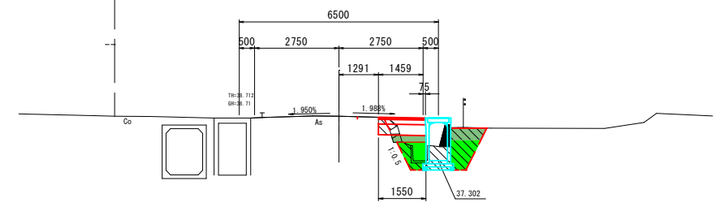

	(NO.11+17.25)	
BH	機械掘削	-
DH	機械床堀	2.3
RA	埋戻(1.0≦B<4.0)	2.0
BA	盛土	-
W1	車道表層撤去	-
W2	車道表層	1.5
W3	車道路盤	1.6
W4		

DL=35.0

BC2

GH=38.59

FH=38.654

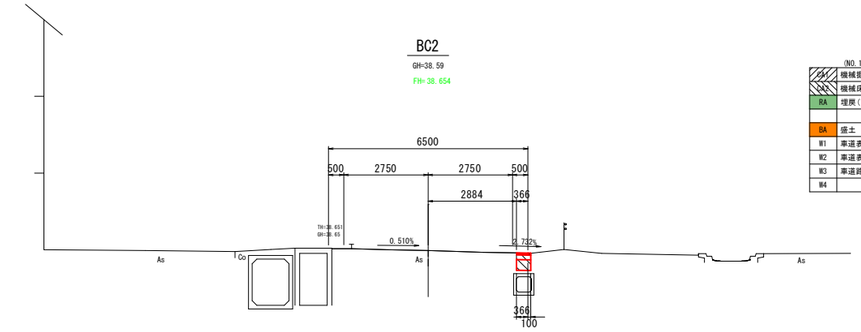

	(NO.10+9.07)	
BH	機械掘削	-
DH	機械床堀	0.3
RA	埋戻(1.0≦B<4.0)	-
BA	盛土	-
W1	車道表層撤去	-
W2	車道表層	0.4
W3	車道路盤	0.5
W4		

DL=35.0

NO.11+4.5

GH=38.66

FH=38.692

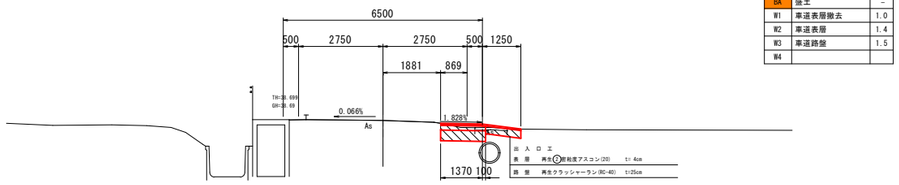

BH	機械掘削	-
DH	機械床堀	0.9
RA	埋戻(1.0≦B<4.0)	-
BA	盛土	-
W1	車道表層撤去	1.0
W2	車道表層	1.4
W3	車道路盤	1.5
W4		

DL=35.0

NO.10+4.60

GH=38.60

FH=38.648

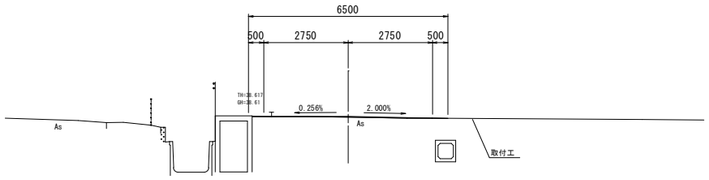

BH	機械掘削	-
DH	機械床堀	-
RA	埋戻(1.0≦B<4.0)	-
BA	盛土	-
W1	車道表層撤去	-
W2	車道表層	-
W3	車道路盤	-
W4		

DL=35.0

No.10+4.60～No.12

令和 8 年度		工事番号	DKK081-38
路線名 河川名	市道折橋四津屋線		
個所名	横手市大雄字三村 地内		
工事名	市道折橋四津屋線道路改良工事		
横断図(4)		縮尺	1:100
照査	設計	図面番号	7
横手市			

NO.13

GH=38.77

FH=38.788

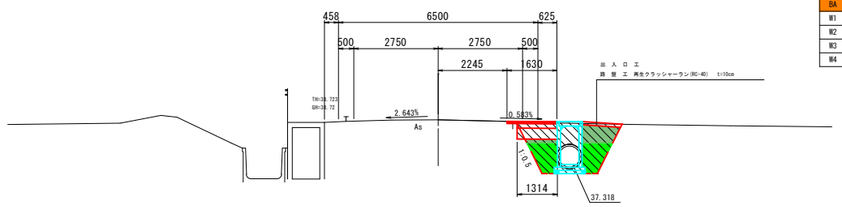

NO.13
(NO.13+0.63)

CA1	機械掘削	-
CA2	機械床堀	3.8
RA	埋戻(1.0≦B<4.0)	2.3
BA	盛土	-
W1	車道表層撤去	0.2
W2	車道表層	1.6
W3	車道路盤	1.3
W4		

DL=35.0

NO.14

GH=38.82

FH=38.809

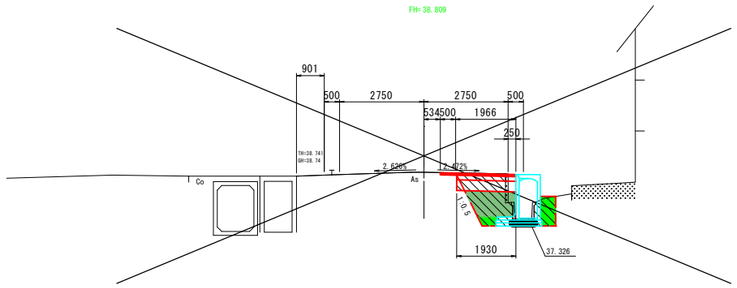

CA1	機械掘削	-
CA2	機械床堀	2.8
RA	埋戻(1.0≦B<4.0)	1.8
BA	盛土	-
W1	車道表層撤去	2.1
W2	車道表層	2.5
W3	車道路盤	1.9
W4		

DL=35.0

NO.12+16.40

GH=38.74

FH=38.783

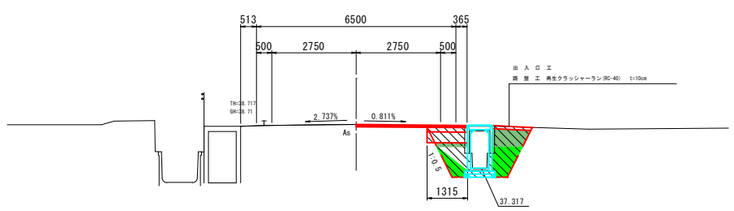

CA1	機械掘削	-
CA2	機械床堀	3.2
RA	埋戻(1.0≦B<4.0)	2.3
BA	盛土	-
W1	車道表層撤去	3.6
W2	車道表層	3.6
W3	車道路盤	1.3
W4		

DL=35.0

SP4

GH=38.79

FH=38.801

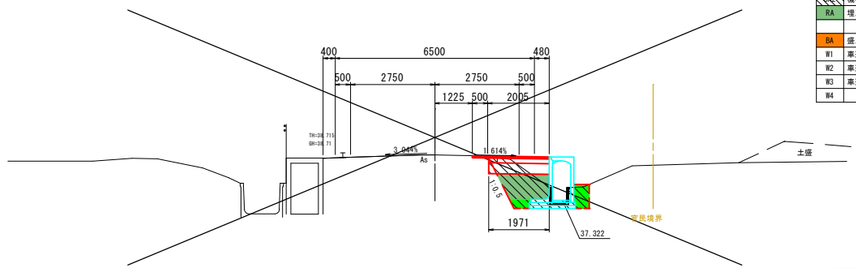

CA1	機械掘削	-
CA2	機械床堀	2.7
RA	埋戻(1.0≦B<4.0)	1.8
BA	盛土	-
W1	車道表層撤去	0.8
W2	車道表層	2.5
W3	車道路盤	2.0
W4		

DL=35.0

EC3

GH=38.72

FH=38.773

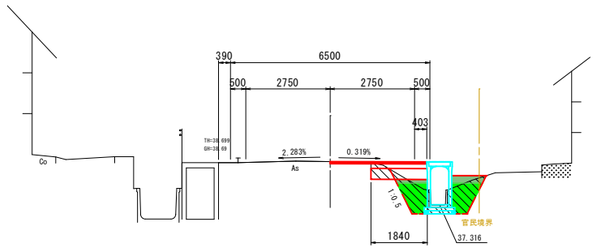

(NO.12+10.57)

CA1	機械掘削	-
CA2	機械床堀	2.2
RA	埋戻(1.0≦B<4.0)	1.9
BA	盛土	-
W1	車道表層撤去	1.3
W2	車道表層	3.2
W3	車道路盤	1.8
W4		

DL=35.0

BC4

GH=38.77

FH=38.789

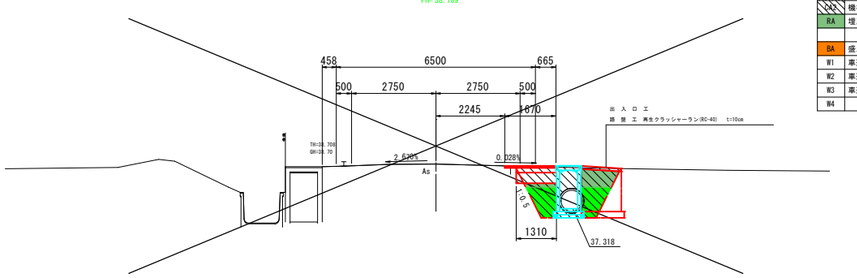

CA1	機械掘削	-
CA2	機械床堀	3.8
RA	埋戻(1.0≦B<4.0)	2.2
BA	盛土	-
W1	車道表層撤去	0.2
W2	車道表層	1.7
W3	車道路盤	1.3
W4		

DL=35.0

SP3

GH=38.74

FH=38.761

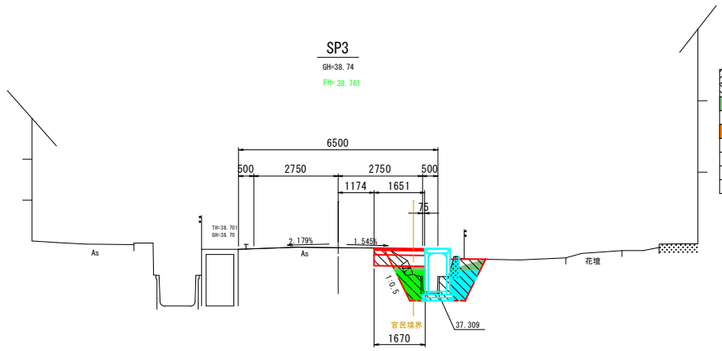

(NO.12+3.92)

CA1	機械掘削	-
CA2	機械床堀	2.4
RA	埋戻(1.0≦B<4.0)	2.0
BA	盛土	-
W1	車道表層撤去	-
W2	車道表層	1.7
W3	車道路盤	1.7
W4		

DL=35.0

SP3～No.14

令和 8 年度		工事番号	DKK081-38
路線名 河川名	市道折橋四津屋線		
個所名	横手市大雄字三村 地内		
工事名	市道折橋四津屋線道路改良工事		
横断図(5)		縮尺	1:100
照査	設計	図面番号	8
横手市			

L型擁壁・自由勾配側溝展開図

側 面 図

V=1: 50
H=1:250

NO.1～NO.8（右）

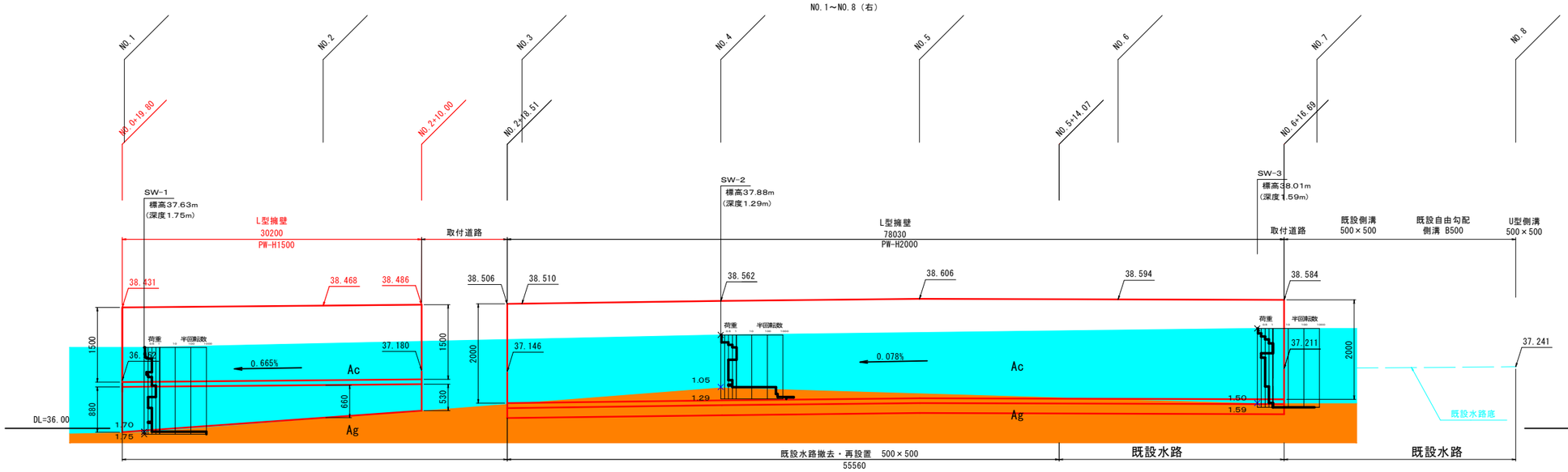

ﾌﾟﾚｷｬｽﾄL型擁壁断面図

S=1:30

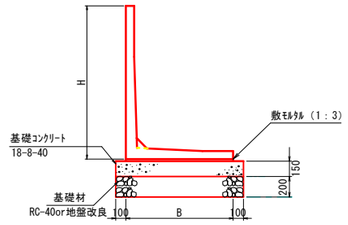

種 別	B	H	基礎材
B1150-H1500	1150	1500	無し（地盤改良）
B1450-H2000	1450	2000	ﾌﾟﾚｷｬｽﾄ基礎版

自由勾配側溝断面図

S=1:30

US9-B-B500～600-H1300

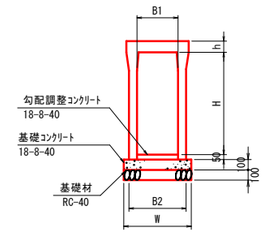

種 別	B1	B2	H	h	W
B500-H1300	500	690	1300	125	790
B600-H1300	600	800	1300	140	900

側 面 図

V=1: 50
H=1:250

NO.8+11.67～NO.15+7.80（右）

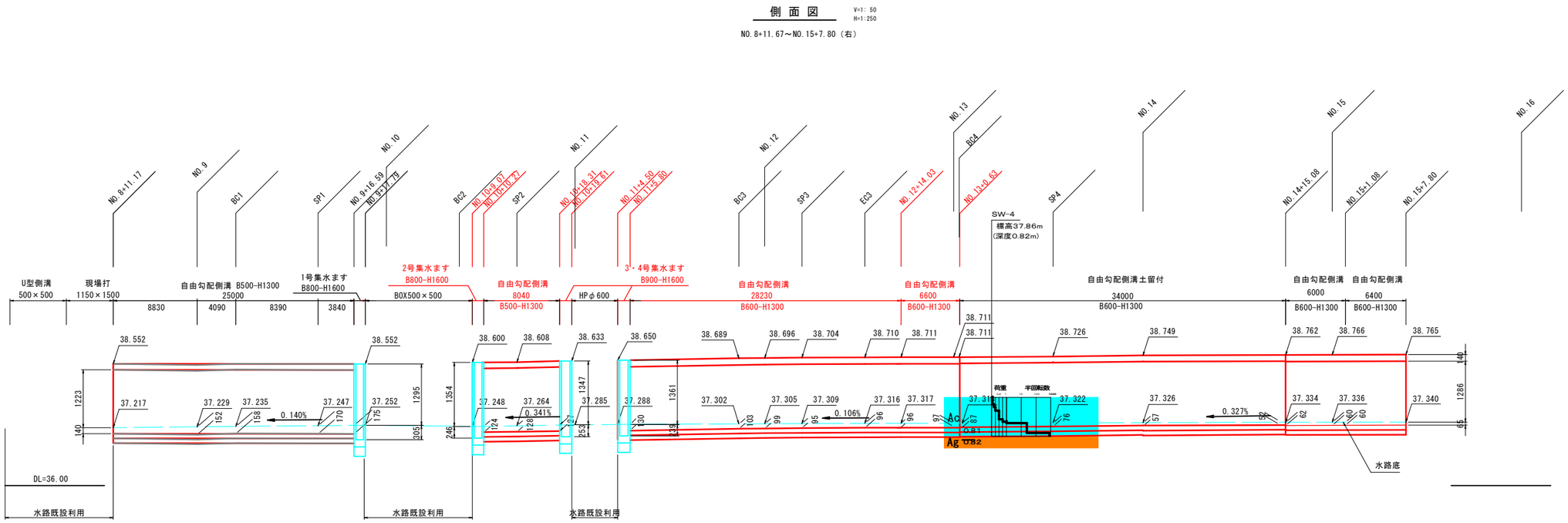

自由勾配側溝土留付断面図

S=1:20

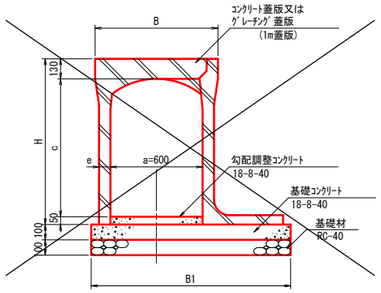

呼び名 (a×c)	寸 法 (mm)			
	H	B	B1	e
600 ×1300	1480	800	1500	100

凡 例

Ac	粘性土（盛土含む）
Ag	砂礫

令和 8 年度		工事番号	DKK081-38
路線名 河川名	市道折橋四津屋線		
個所名	横手市大雄字三村 地内		
工事名	市道折橋四津屋線道路改良工事		
L型擁壁・自由勾配側溝展開図		縮尺	V=1:50 H=1:250
照査	設計	図面番号	10
横手市			

集水桝構造図

平 面 図

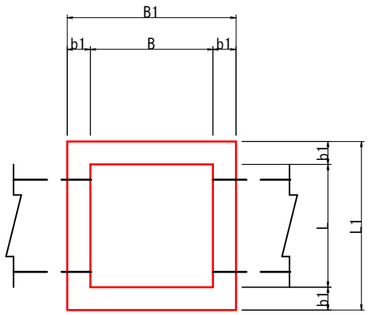

側 面 図

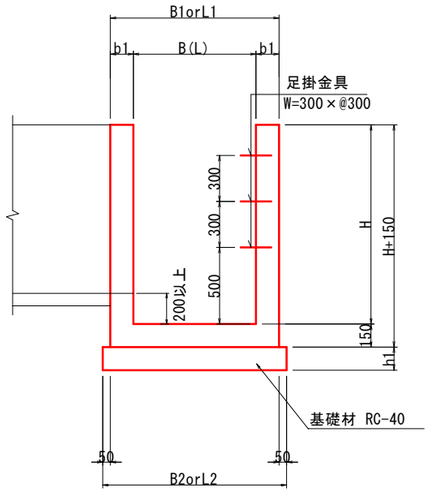

側 面 図

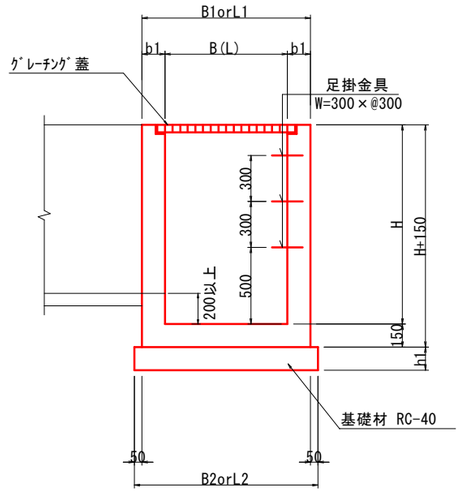

土 工 図

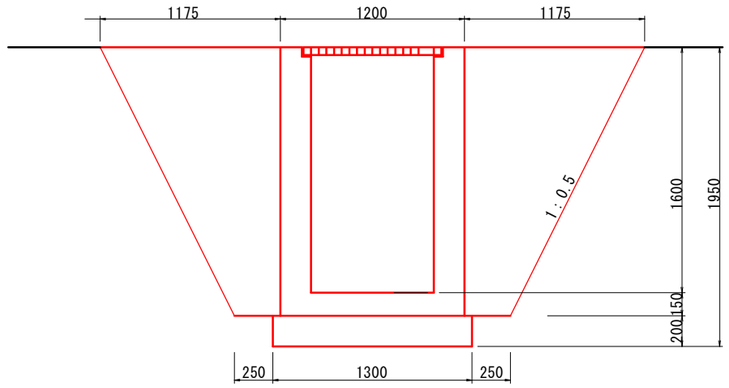

足掛金具 詳細図

S=1:10

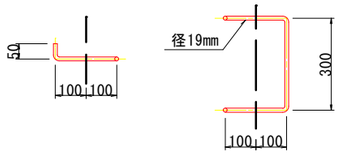

寸 法 表

種別	B	L	H	B1	L1	B2	L2	b1	h1	足掛金物	ｸﾞﾚｰﾁﾝｸﾞ蓋	参考重量(kg)	基 礎	摘 要
SM-B800-L800-H1600	800	800	1600	1200	1200	1300	1300	200	200	4	T-25	3590	基礎材 RC-40	二次製品
SM-B900-L900-H1600	900	900	1600	1300	1300	1400	1400	200	200	4	T-25	3988	基礎材 RC-40	二次製品

集水ます一覧表

	測 点	左右	名 称	蓋	排水構造物及び設置高 ①	②	③	④	⑤	⑥	角落し	摘 要
1	NO.9+16.59	R	SM-B800-L800-H1600	T-25		US9-B500-H1300 37.252		既設BOX-500×500 37.252	38.552	37.252		
2	NO.10+9.07	R	SM-B800-L800-H1600	T-25		既設BOX-500×500 37.273		US9-B500-H1300 37.248	38.600	37.000		
3	NO.10+18.31	R	SM-B900-L900-H1600	T-25		US9-B500-H1300 37.285		既設HPφ600 37.285	38.633	37.333		
4	NO.11+4.50	R	SM-B900-L900-H1600	T-25		既設HPφ600 37.288		US9-B600-H1300 37.288	38.650	37.350		

桝高表示案内図

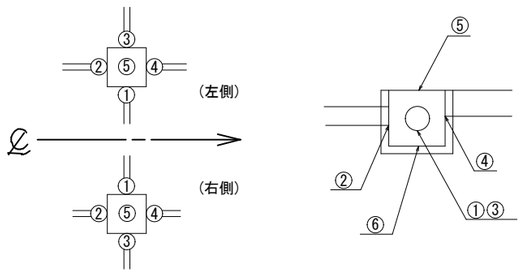

令和 8 年度		工事番号	DKK081-38
路線名 河川名	市道折橋四津屋線		
個所名	横手市大雄字三村 地内		
工事名	市道折橋四津屋線道路改良工事		
集水桝構造図		縮尺	1:F
照査	設計	図面番号	11
横手市			

撤去工平面図

S=1:500

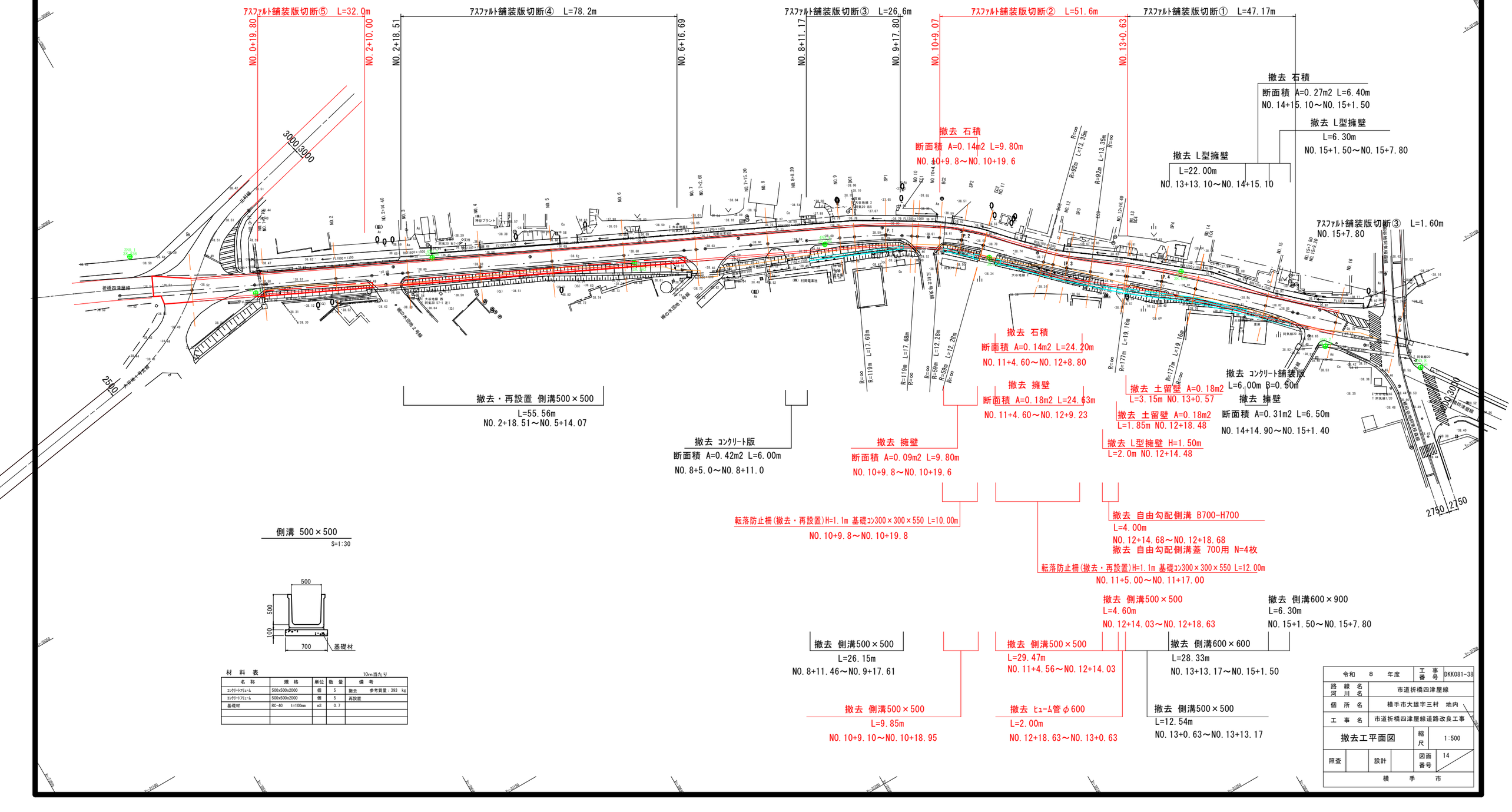

側溝 500×500

S=1:30

材 料 表

10m当たり

名 称	規 格	単位	数 量	備 考
ｺﾝｸﾘｰﾄﾌﾀｰﾑ	500x500x2000	個	5	撤去 参考質量：393 kg
ｺﾝｸﾘｰﾄﾌﾀｰﾑ	500x500x2000	個	5	再設置
基礎材	RC-40 t=100mm	m3	0.7	

令和 8 年度		工事番号	DKK081-38
路線名 河川名	市道折橋四津屋線		
個所名	横手市大雄字三村 地内		
工事名	市道折橋四津屋線道路改良工事		
撤去工平面図		縮尺	1:500
照査	設計	図面番号	14
横手市			