令和8年度

市道折橋四津屋線道路改良工事

数　量　調　書

（ 当 初 ）

横手市 建設部

建 設 課

数　量　総　括　表

令和8年度　市折橋四津屋線道路改良工事

工　種	種　別	細　別	規　格	単位	算出数量	設計数量	備　考
道　路　土　工							
	掘削工	床掘り	土砂 標準	m3	195.5	200	
	盛土工	埋戻し	1.0≦B<4.0	m3	136.2	140	
	残土処理工	土砂等運搬 L=9.5km以下	土砂	m3	44.2	40	
		残土等処分		m3	44.2	40	
擁　壁　工							
	ﾌﾟﾚｷｬｽﾄ擁壁工	ﾌﾟﾚｷｬｽﾄ擁壁 PW-H1500	PW-H1500	m	30.2	30	
排水構造物工							
	側溝工	自由勾配側溝	B500×H1300	m	8.0	8	
		自由勾配側溝	B600×H1300	m	34.8	35	
		勾配調整ｺﾝｸﾘｰﾄ	高炉 18-8-40(W/C≦60%)	m3	2.8	3	
		側溝蓋	500用 L=500 84kg/枚	枚	8.0	8	
		側溝蓋	600用 L=500 111kg/枚	枚	28.0	28	
		側溝蓋(ｸﾞﾚｰﾁﾝｸﾞ)	開閉式 T-25 600用 104kg/枚	枚	3.0	3	
	集水桝・ﾏﾝﾎｰﾙ工	ﾌﾟﾚｷｬｽﾄ集水桝	SM-B800-L800-H1600 3590kg	箇所	1.0	1	
		ﾌﾟﾚｷｬｽﾄ集水桝	SM-B900-L900-H1600 3988kg	箇所	2.0	2	
構造物撤去工							
	構造物取壊し工	ｺﾝｸﾘｰﾄ構造物取壊し	鉄筋構造物 機械施工	m3	7.0	7	
		ｺﾝｸﾘｰﾄ構造物取壊し	無筋構造物 機械施工	m3	11.0	11	
		舗装版切断	ｱｽﾌｧﾙﾄ舗装版 15㎝以下	m	83.6	84	
		舗装版破砕	ｱｽﾌｧﾙﾄ舗装版 15㎝以下	m2	61.5	62	
	運搬処理工	殻運搬 L=18.5km以下	ｺﾝｸﾘｰﾄ殻(鉄筋)	m3	7.0	7	
		殻運搬 L=23.2km以下	ｺﾝｸﾘｰﾄ殻(無筋)	m3	11.0	11	
		殻運搬 L=6.5km以下	ｱｽﾌｧﾙﾄ殻	m3	4.3	4	
		殻処分	ｺﾝｸﾘｰﾄ殻(鉄筋)	m3	7.0	7	
		殻処分	ｺﾝｸﾘｰﾄ殻(無筋)	m3	11.0	11	
		殻処分	ｱｽﾌｧﾙﾄ殻	m3	4.3	4	

数　量　総　括　表

令和8年度　市折橋四津屋線道路改良工事

工　種	種　別	細　別	規　格	単位	算出数量	設計数量	備　考
舗　装　工							
	ｱｽﾌｧﾙﾄ舗装工	下層路盤	RC-40 t=350㎜	m2	141.9	142	
		上層路盤	M-40 t=150㎜	m2	141.9	142	
		不陸整正	補足材無し	m2	42.4	42	
		表層	再生②密粒度As(20)　t=40㎜	m2	184.3	184	
		表層	再生②密粒度As(13)　t=30㎜	m2	184.3	184	
	出入口工	出入口工(№11付近)	再生②密粒度As(20)　t=40㎜ RC-40 t=250㎜	箇所	1.0	1	
		出入口工(№13付近)	RC-40 t=100㎜	箇所	1.0	1	
防　護　柵　工							
	防止柵工	転落(横断)防止柵	撤去・再設置 柵高:1.1m,ﾌﾟﾚｷｬｽﾄｺﾝｸﾘｰﾄﾌﾞﾛｯｸ建込	m	22.0	22	
区　画　線　工							
	区画線工	ﾍﾟｲﾝﾄ式区画線	外側線 実線 W=15cm	m	77.0	77	
道路付属施設工							
	道路付属物工	視線誘導標	ﾌﾟﾘｽﾞﾑ両面,ｺﾝｸﾘｰﾄ建込	本	3.0	3	
		ｽﾉｰﾎﾟｰﾙ	ﾃﾞﾘﾈｰﾀｰ挿入式 89φ×77φ×1800	本	3.0	3	
仮　設　工							
	水替工	ﾎﾟﾝﾌﾟ設置・撤去	0以上120(m3/h)未満 10m 作業時排水	箇所	2.0	2	
		ﾎﾟﾝﾌﾟ運転		日	11.0	11	
	除雪工	人力除雪	5m以下	m3	380.1	380	
	交通管理工	交通誘導警備員	B	人日	20.0	20	
共通仮設費							
	安全費	工事名標示板 (間伐材)設置費用	県産材	組	1.0	1	

数　量　集　計　表

令和8年度　市折橋四津屋線道路改良工事

名　称	算	式	単位	数　量
掘削工				
	床掘り	掘削工・盛土工　数量計算書より	m3	195.5
盛土工				
	埋戻し	掘削工・盛土工　数量計算書より	m3	136.2
残土処理工				
	土砂等運搬	V=195.5-(136.2÷0.90)	m3	44.2
	残土等処分	土砂等運搬と同量	m3	44.2
ﾌﾟﾚｷｬｽﾄ擁壁工				
	ﾌﾟﾚｷｬｽﾄ擁壁 PW-H1500	計画平面図より	m	30.2
側溝工				
	自由勾配側溝 B500×H1300	側溝工　延長調書より	m	8.0
	自由勾配側溝 B600×H1300	側溝工　延長調書より	m	34.8
	勾配調整ｺﾝｸﾘｰﾄ	側溝工　延長調書より	m3	2.8
	側溝蓋 500用 L=500	側溝工　延長調書より	枚	8.0
	側溝蓋 600用 L=500	側溝工　延長調書より	枚	28.0
	側溝蓋(ｸﾞﾚｰﾁﾝｸﾞ) 600用	側溝工　延長調書より	枚	3.0
集水桝・ﾏﾝﾎｰﾙ工				
	ﾌﾟﾚｷｬｽﾄ集水桝 B800-L800-H1600	集水桝構造図より	箇所	1.0
	ﾌﾟﾚｷｬｽﾄ集水桝 B900-L900-H1600	集水桝構造図より	箇所	2.0

数　量　集　計　表

令和8年度　市折橋四津屋線道路改良工事

名　称	算	式	単位	数 量
構造物取壊し工				
	ｺﾝｸﾘｰﾄ構造物取壊し(有筋)	ｺﾝｸﾘｰﾄ構造物取壊し　数量計算書より	m3	7.0
	ｺﾝｸﾘｰﾄ構造物取壊し(無筋)	ｺﾝｸﾘｰﾄ構造物取壊し　数量計算書より	m3	11.0
	舗装版切断	撤去工平面図より L=32.0 m No.0+19.80～No.2+10.00 L=51.6 m No.10+9.07～No.13+0.63	m	83.6
	舗装版破砕	舗装版破砕　数量計算書より	m2	61.5
運搬処理工				
	殻運搬	ｺﾝｸﾘｰﾄ構造物取壊し(有筋)と同量	m3	7.0
	殻運搬	ｺﾝｸﾘｰﾄ構造物取壊し(無筋)と同量	m3	11.0
	殻運搬	V=61.5×0.07	m3	4.3
	殻処分	殻運搬と同量	m3	7.0
	殻処分	殻運搬と同量	m3	11.0
	殻処分	殻運搬と同量	m3	4.3
ｱｽﾌｧﾙﾄ舗装工				
	下層路盤	舗装工　数量計算書より	m2	141.9
	上層路盤	舗装工　数量計算書より	m2	141.9
	不陸整正	A=184.3－141.9	m2	42.4
	表層 再生②密粒度ｱｽｺﾝ(20)	舗装工　数量計算書より	m2	184.3
	表層 再生②密粒度ｱｽｺﾝ(13)	舗装工　数量計算書より	m2	184.3

数　量　集　計　表

令和8年度　市折橋四津屋線道路改良工事

名　称	算	式	単位	数 量
出入口工				
	出入口工(№11付近)	出入口工　数量計算書より	箇所	1.0
	出入口工(№13付近)	出入口工　数量計算書より	箇所	1.0
防止柵工				
	転落(横断)防止柵	撤去工平面図より	m	22.0
区画線工				
	ﾍﾟｲﾝﾄ式区画線	施工延長より	m	77.0
道路付属物工				
	視線誘導標	計画平面図より	本	3.0
	ｽﾉｰﾎﾟｰﾙ	視線誘導標と同量	本	3.0
水替工				
	ﾎﾟﾝﾌﾟ設置・撤去		箇所	2.0
	ﾎﾟﾝﾌﾟ運転		日	11.0
除雪工				
	人力除雪		m3	380.1
交通管理工				
	交通誘導警備員		人日	20.0

掘削工・盛土工　数 量 計 算 書

令和8年度　市折橋四津屋線道路改良工事

測　　点	区間距離 (m)	CA2：床掘り (m3)			RA:埋戻(1.0≦B<4.0) (m3)					
		断面積	平均	土量	断面積	平均	土量			
NO. 0 + 19.80	0.00	3.8		0.0	2.3		0.0			
NO. 1	0.20	3.8	3.80	0.8	2.3	2.30	0.5			
NO. 1 + 0.70	0.70	3.6	3.70	2.6	2.3	2.30	1.6			
NO. 2	19.30	3.0	3.30	63.7	2.0	2.15	41.5			
NO. 2 + 10.00	10.00	3.0	3.00	30.0	2.0	2.00	20.0			
NO. 10 + 9.07	0.00	0.3		0.0	0.0		0.0			
SP2 NO. 10 + 13.80	4.73	2.5	1.40	6.6	2.2	1.10	5.2			
NO. 10 + 19.61	5.81	0.9	1.70	9.9	0.0	1.10	6.4			
NO. 11 + 4.50	0.00	0.9		0.0	0.0		0.0			
BC3 NO. 11 + 17.27	12.77	2.3	1.60	20.4	2.0	1.00	12.8			
NO. 12	2.73	2.3	2.30	6.3	2.0	2.00	5.5			
SP3 NO. 12 + 3.92	3.92	2.4	2.35	9.2	2.0	2.00	7.8			
EC3 NO. 12 + 10.57	6.65	2.2	2.30	15.3	1.9	1.95	13.0			
NO. 12 + 16.40	5.83	3.2	2.70	15.7	2.3	2.10	12.2			
NO. 13	3.60	3.8	3.50	12.6	2.3	2.30	8.3			
NO. 13 + 0.63	0.63	3.8	3.80	2.4	2.3	2.30	1.4			
合計	76.87			195.5			136.2			

プレキャスト擁壁　PW-H1500 単位数量計算書　　（10m当り）

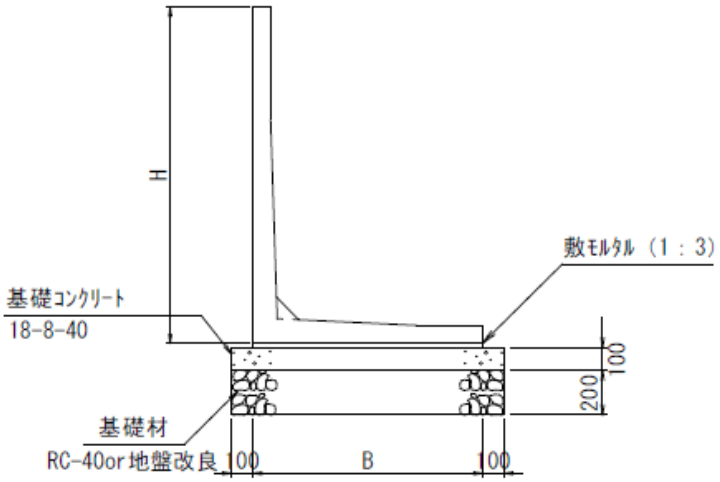

種 別	B	H	基礎材
B1150-H1500	1150	1500	無し（地盤改良）
B1450-H2000	1450	2000	RC-40

種　別	算　　式	数　量
1. 擁壁本体 1,269 kg/本	N= 10.00 ÷ 2.00 =	5.0 本
2. 基礎型枠	A= 0.100 × 2 × 10.00 =	2.0 m2
3. 基礎コンクリート	V= 1.350 × 0.100 × 10.00 =	1.4 m3

側溝工　延長調書

細　別	規　格	測　点	左右	延　長	勾配調整ｺﾝｸﾘｰﾄ			備　考
					ｺﾝｸﾘｰﾄ厚(m)		ｺﾝｸﾘｰﾄ量	
				(m)	h1	h2	(m3)	
自由勾配側溝	US9-B-B500-H1300	NO.　10 + 10.27 ～ NO.　10 + 18.31	R	8.04	0.124	0.127	0.505	
	US9-B-B600-H1300	NO.　11 + 5.80 ～ NO.　12 + 14.03	R	28.23	0.130	0.096	1.914	
		NO.　12 + 14.03 ～ NO.　13 + 0.63	R	6.60	0.096	0.097	0.382	
	小計							
	US9-B-B500-H1300			8.04				
	US9-B-B600-H1300			34.83				
合　計				42.87			2.801	

側溝工　延長調書

細　別	規　格	測　点	左右	延長（m）			10m当り枚数	蓋枚数		備　考
				総延長	歩道部	車道部		ｺﾝｸﾘｰﾄ蓋	ｸﾞﾚｰﾁﾝｸﾞ蓋	
側溝蓋	US9-B-B500-H1300	NO. 10 + 10.27 ～ NO. 10 + 18.31	R	8.04	0.00	8.04	10.0	8	0	
	US9-B-B600-H1300	NO. 11 + 5.80 ～ NO. 12 + 14.03	R	28.23	0.00	28.23	10.0	24	2	
		NO. 12 + 14.03 ～ NO. 13 + 0.63	R	6.60	0.00	6.60	10.0	4	1	
				42.87				36	3	枚
	ｺﾝｸﾘｰﾄ蓋	(0.5m/枚)							36	枚
	ｸﾞﾚｰﾁﾝｸﾞ蓋	設置10mにつき1箇所のｸﾞﾚｰﾁﾝｸﾞ蓋(1.0m/枚)を設置							3	枚
	ｺﾝｸﾘｰﾄ蓋 500用								8	枚
	ｸﾞﾚｰﾁﾝｸﾞ蓋 500用								0	枚
	ｺﾝｸﾘｰﾄ蓋 600用								28	枚
	ｸﾞﾚｰﾁﾝｸﾞ蓋 600用								3	枚

US9-B-B500-H1300 単位数量計算書　　（10m当り）

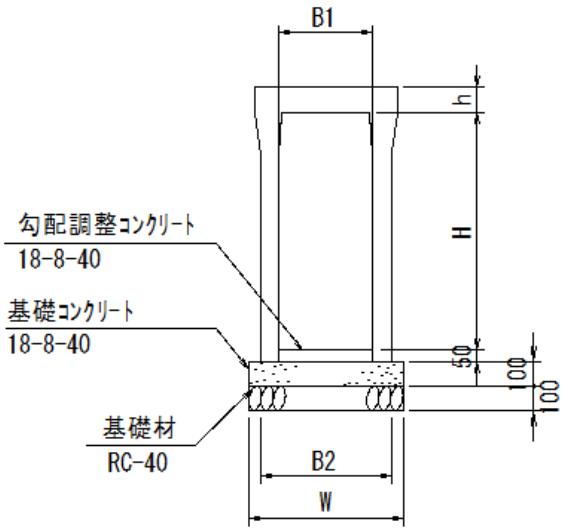

種 別	B1	B2	H	h	W
B500-H1300	500	690	1300	125	790
B600-H1300	600	800	1300	140	900

種　別	算　式		数　量
1. 側溝本体	N= 10.00 ÷ 2.00	=	5.0 本
2. 側溝蓋	設置10mにつき1箇所のｸﾞﾚｰﾁﾝｸﾞ蓋を設置		
ｺﾝｸﾘｰﾄ蓋	N=	=	- 枚
ｸﾞﾚｰﾁﾝｸﾞ蓋	N=	=	- 枚
3. 基礎型枠	A= 0.10 × 10.00 × 2	=	2.0 m2
4. 基礎ｺﾝｸﾘｰﾄ	V= 0.79 × 10.00 × 0.10	=	0.8 m3
5. 基礎材 RC-40	V= 0.79 × 10.00 × 0.10	=	0.8 m3
6. 勾配調整ｺﾝｸﾘｰﾄ	V=	=	- m3

US9-B-B600-H1300 単位数量計算書　　（10m当り）

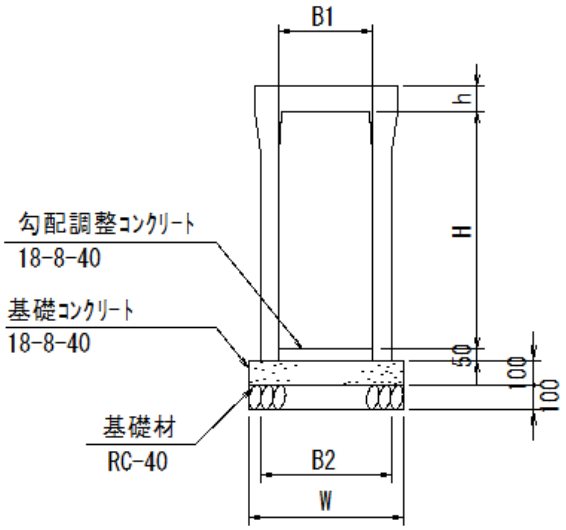

種 別	B1	B2	H	h	W
B500-H1300	500	690	1300	125	790
B600-H1300	600	800	1300	140	900

種　別	算　式		数　量
1. 側溝本体	N= 10.00 ÷ 2.00	=	5.0 本
2. 側溝蓋	設置10mにつき1箇所のグレーチング蓋を設置		
ｺﾝｸﾘｰﾄ蓋	N=	=	- 枚
ｸﾞﾚｰﾁﾝｸﾞ蓋	N=	=	- 枚
3. 基礎型枠	A= 0.10 × 10.00 × 2	=	2.0 m2
4. 基礎ｺﾝｸﾘｰﾄ	V= 0.90 × 10.00 × 0.10	=	0.9 m3
5. 基礎材	V= 0.90 × 10.00 × 0.10	=	0.9 m3
RC-40	.		
6. 勾配調整ｺﾝｸﾘｰﾄ	V=	=	- m3

構造物取壊し工

数　量　計　算　書

工　種	種　別	細　別	規　格
ｺﾝｸﾘｰﾄ構造物取壊し	鉄筋ｺﾝｸﾘｰﾄ		

1　式　当　り　数　量

項　目	算　式	数　量
取壊し		
U型側溝 500×500	V = 43.92 × 0.292 t / m ÷ 2.50 t / m3 = 5.13	
自由勾配側溝 B700-H700	V = 4.00 × 0.545 t / m ÷ 2.50 t / m3 = 0.87	
同上蓋板	V = 4.00 × 0.140 t / m ÷ 2.50 t / m3 = 0.22	
ﾋｭｰﾑ管 φ600	V = 2.00 × 0.272 t / m ÷ 2.50 t / m3 = 0.22	
L型擁壁 H=1.50m	V = 2.00 × 0.635 t / m ÷ 2.50 t / m3 = 0.51	
	ΣV = 6.95	6.95 m3
運搬	V = 6.95	6.95 m3
処分	V = 6.95	6.95 m3

工　種	種　別	細　別	規　格
ｺﾝｸﾘｰﾄ構造物取壊し	無筋ｺﾝｸﾘｰﾄ		

1　式　当　り　数　量

項　目	算　式	数　量
取壊し		
擁壁(断面積A=0.09m2)	V = 0.09 × 9.80 = 0.88	
擁壁(断面積A=0.18m2)	V = 0.18 × 24.63 = 4.43	
石積(断面積A=0.14m2)	V = 0.14 × 34.00 = 4.76	
土留壁(断面積A=0.18m2)	V = 0.18 × 5.00 = 0.90	
	ΣV = 10.97	10.97 m3
運搬	V = 10.97 =	10.97 m3
処分	V = 10.97 =	10.97 m3

構造物取壊し工　　延 長 調 書

番号	規格	測　点	左右	延長（m）	備　考
	防護柵類				
	転落防止柵 H=1.1m				撤去・再設置
		10 + 9.80 ～ 10 + 19.80	R	10.00	
		11+ 4.56 ～ 12+14.68	R	12.00	
			計	**22.00**	
	鉄筋構造物				
	U型側溝 500×500				
		10 + 9.10 ～ 10 + 18.95	R	9.85	
		11 + 4.56 ～ 12 + 14.03	R	29.47	
		12 + 14.03 ～ 12 + 18.63	R	4.60	
			計	**43.92**	
	自由勾配側溝 B700-H700				
		12+14.68 ～ 12+18.68	R	4.00	同蓋板N=4枚
			計	**4.00**	
	ﾋｭｰﾑ管 φ600				
		12+18.63 ～ 13+0.63	R	2.00	
			計	**2.00**	
	L型擁壁 H=1.50m				
		12+14.48	R	2.00	
			計	**2.00**	
	無筋構造物				
	擁壁(断面積A=0.09m2)				
		10+9.80 ～ 10+19.6	R	9.80	
			計	**9.80**	
	擁壁(断面積A=0.18m2)				
		11 + 4.60 ～ 12 + 9.23	R	24.63	
			計	**24.63**	
	石積(断面積A=0.14m2)				
		10+9.80 ～ 10+19.6	R	9.80	
		11+4.60 ～ 12+8.80	R	24.20	
			計	**34.00**	
	土留壁(断面積A=0.18m2)				
		12+18.48 ～	R	1.85	
		13+0.57 ～	R	3.15	
			計	**5.00**	

舗装版破砕　数 量 計 算 書

令和8年度　市折橋四津屋線道路改良工事

測　　点	区間距離 (m)	As舗装版破砕(m2)								
		幅	平均	面積						
NO. 0 + 19.80	0.00	1.3		0.0						
NO. 1	0.20	1.3	1.30	0.3						
NO. 1 + 0.70	0.70	1.1	1.20	0.8						
NO. 2	19.30	0.9	1.00	19.3						
NO. 2 + 10.00	10.00	0.9	0.90	9.0						
NO. 10 + 9.07	0.00	0.0		0.0						
SP2 NO. 10 + 13.80	4.73	0.7	0.35	1.7						
NO. 10 + 19.61	5.81	1.0	0.85	4.9						
NO. 11 4.50	0.00	1.0	1.00	0.0						
BC3 NO. 11 + 17.27	12.77	0.0		0.0						
NO. 12	2.73	0.0	0.00	0.0						
SP3 NO. 12 + 3.92	3.92	0.0	0.00	0.0						
EC3 NO. 12 + 10.57	6.65	1.3	0.65	4.3						
NO. 12 + 16.40	5.83	3.6	2.45	14.3						
NO. 13	3.60	0.2	1.90	6.8						
NO. 13 + 0.63	0.63	0.2	0.20	0.1						
合計	76.87			61.5						

舗装工　数 量 計 算 書

令和8年度　市折橋四津屋線道路改良工事

測　　点	区間距離(m)	下層路盤(m2)			上層路盤(m2)			表層(m2)		
		幅	平均	面積	幅	平均	面積	幅	平均	面積
NO. 0 + 19.80	0.00	2.4		0.0	2.4		0.0	3.0		0.0
NO. 1	0.20	2.4	2.40	0.5	2.4	2.40	0.5	3.0	3.00	0.6
NO. 1 + 0.70	0.70	2.4	2.40	1.7	2.4	2.40	1.7	3.0	3.00	2.1
NO. 2	19.30	2.3	2.35	45.4	2.3	2.35	45.4	2.8	2.90	56.0
NO. 2 + 10.00	10.00	2.3	2.30	23.0	2.3	2.30	23.0	2.8	2.80	28.0
NO. 10 + 9.07	0.00	0.5		0.0	0.5		0.0	0.4		0.0
SP2 NO. 10 + 13.80	4.73	1.7	1.10	5.2	1.7	1.10	5.2	3.2	1.80	8.5
NO. 10 + 19.61	5.81	1.5	1.60	9.3	1.5	1.60	9.3	1.4	2.30	13.4
NO. 11 4.50	0.00	1.5		0.0	1.5	1.50	0.0	1.4		0.0
BC3 NO. 11 + 17.27	12.77	1.6	1.55	19.8	1.6	1.55	19.8	1.5	1.45	18.5
NO. 12	2.73	1.6	1.60	4.4	1.6	1.60	4.4	1.6	1.55	4.2
SP3 NO. 12 + 3.92	3.92	1.7	1.65	6.5	1.7	1.65	6.5	1.7	1.65	6.5
EC3 NO. 12 + 10.57	6.65	1.8	1.75	11.6	1.8	1.75	11.6	3.2	2.45	16.3
NO. 12 + 16.40	5.83	1.3	1.55	9.0	1.3	1.55	9.0	3.6	3.40	19.8
NO. 13	3.60	1.3	1.30	4.7	1.3	1.30	4.7	1.6	2.60	9.4
NO. 13 + 0.63	0.63	1.3	1.30	0.8	1.3	1.30	0.8	1.6	1.60	1.0
合計	76.87			141.9			141.9			184.30

出入口工　数量計算書

令和8年度　市折橋四津屋線道路改良工事

名　　称	計　　算　　式	単位	数　　量	備　　考
出入口工		箇所	1.0	No.11付近
表層	A　=　4.000 × 1.250	m2	5.00	再生②密粒度As(20) t=0.04m
路盤	A　=　4.000 × 1.250	m2	5.00	RC-40 t=0.25m
出入口工		箇所	1.0	No.13付近
路盤	A　=　5.800 × 1.300	m2	7.54	RC-40 t=0.10m

転落(横断)防止柵 単位数量計算書　　（1m当り）

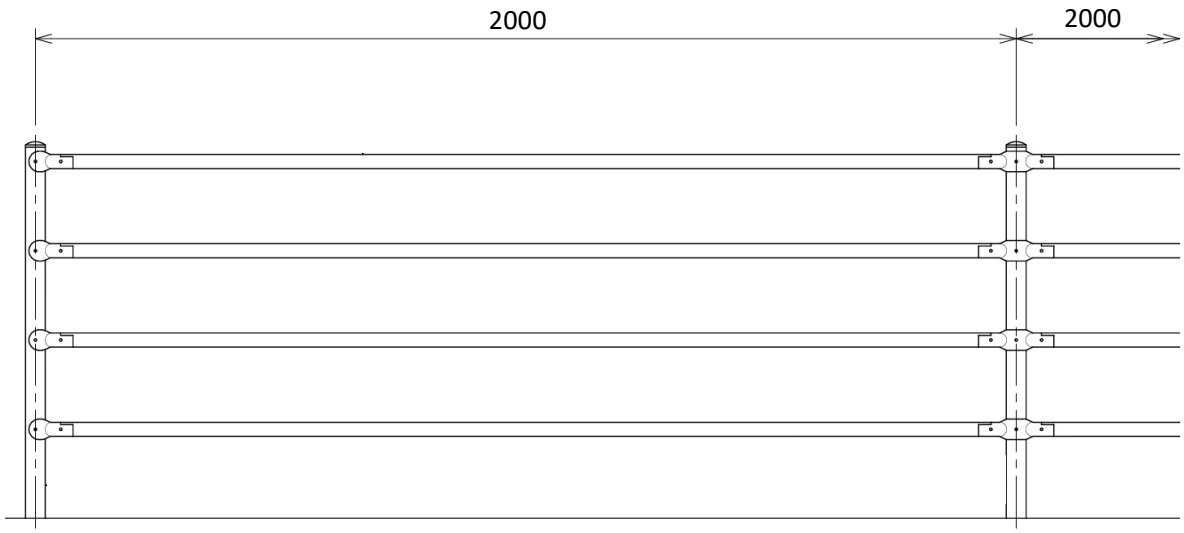

種　別	算　　式	数　量
1. 設置工	H=1.1m L=2.0m	1.0 m
2. 撤去工	H=1.1m L=2.0m	1.0 m

視線誘導標 単位数量計算書　　（10本当り）

視 線 誘 導 標 詳 細 図
（両面プリズム）

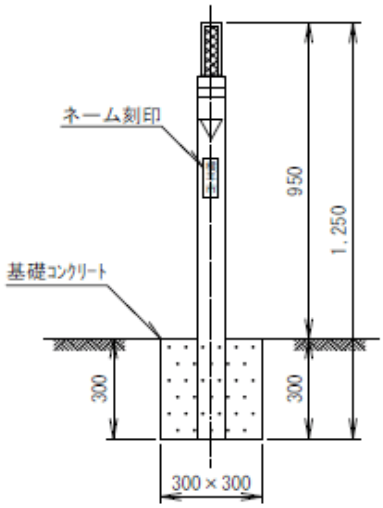

種　別	算　式	数　量
1. 視線誘導標	N=　10.0　=	10.0　本
2. 型枠 小型構造物	A=（　0.30　×　0.30　×　4　）×　10　=	3.60　m2
3. ｺﾝｸﾘｰﾄ 小型構造物 高炉18-8-40(W/C≦60%)	V=（　0.30　×　0.30　×　0.30　）×　10　=	0.27　m3

人力除雪　数量計算書

自由勾配側溝区間

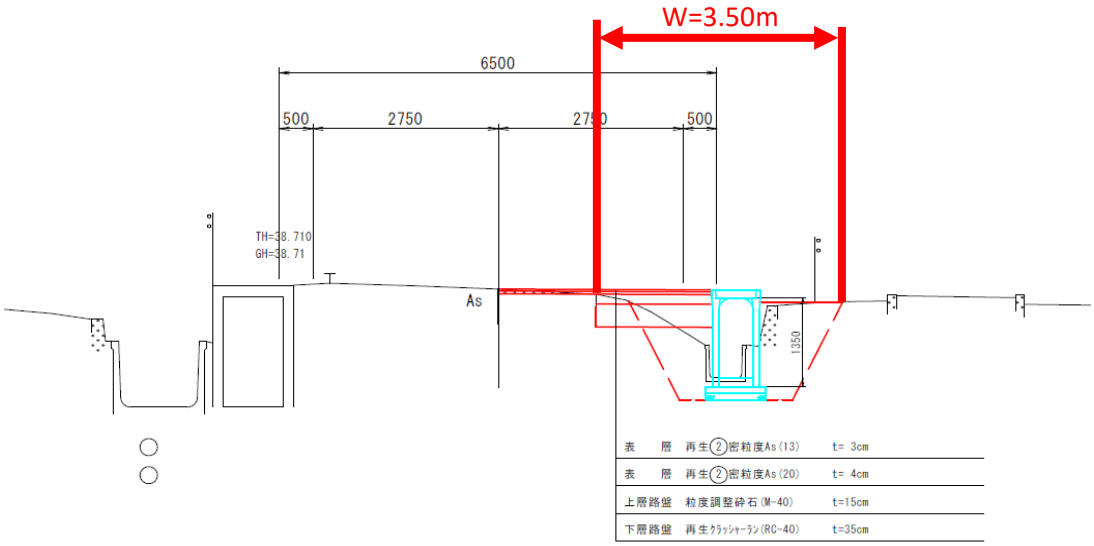

番号	名　　称	規格	計　　算　　式	数　量	単位	摘　　要
	人力除雪		面積　平均最大積雪深(横手) 369.0×1.03	380.1	m3	
	対象面積	①工事現場	延長　幅員 76.87×3.50	269.0	m2	
		②資材置場	その他　100.0	100.0	m2	
		合計	①＋② 269.0＋100.0	369.0	m2	