JGA-A1

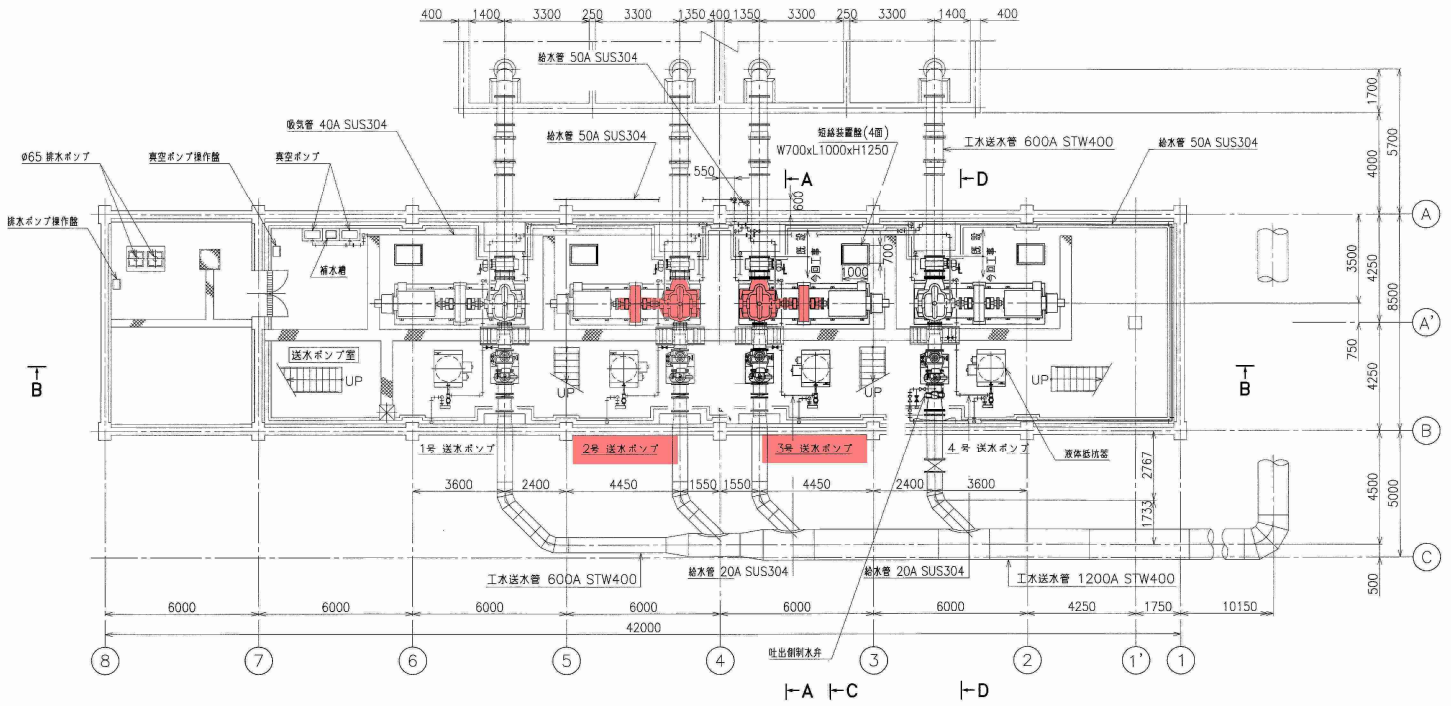

B 1 階 平 面 図

▽ +1.600

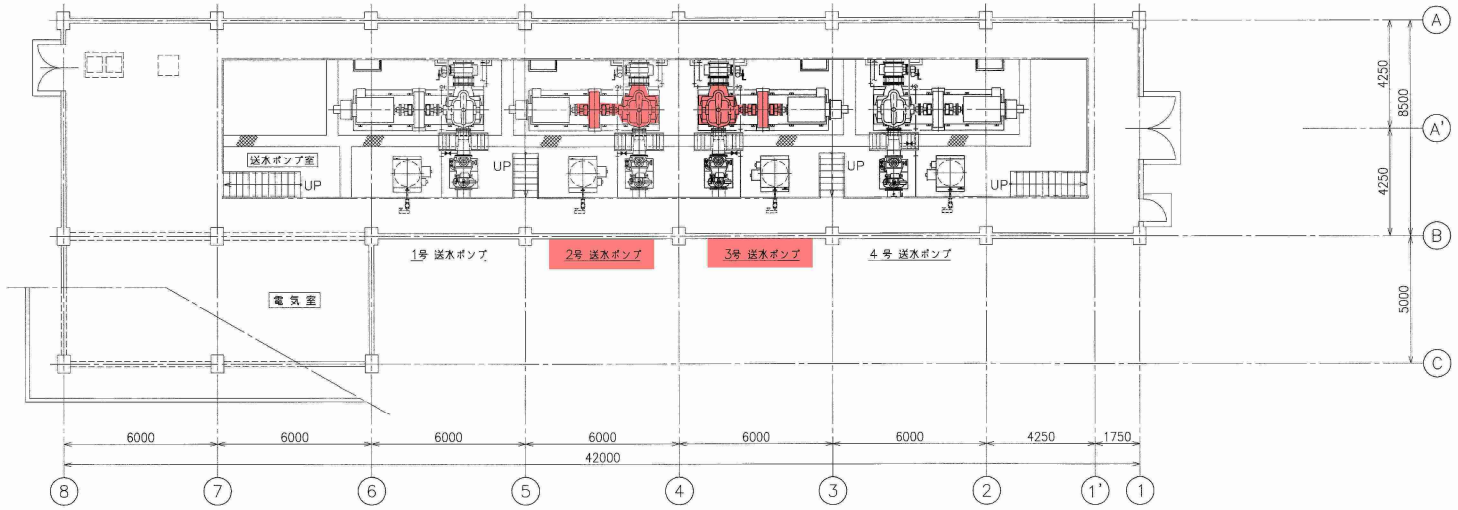

1 階 平 面 図

▽ +4.700

■ 点検整備箇所

設計図

令和8年度		工事番号	08-KA-24
線路・河川	秋田工業用水道		
工事場所	秋田市仁井田字新中島地内		
工事名	秋田工業用水道　勝平系送水ポンプ整備工事		
図面名称	送水ポンプ室平面図		
図面番号		縮尺	
秋田県			

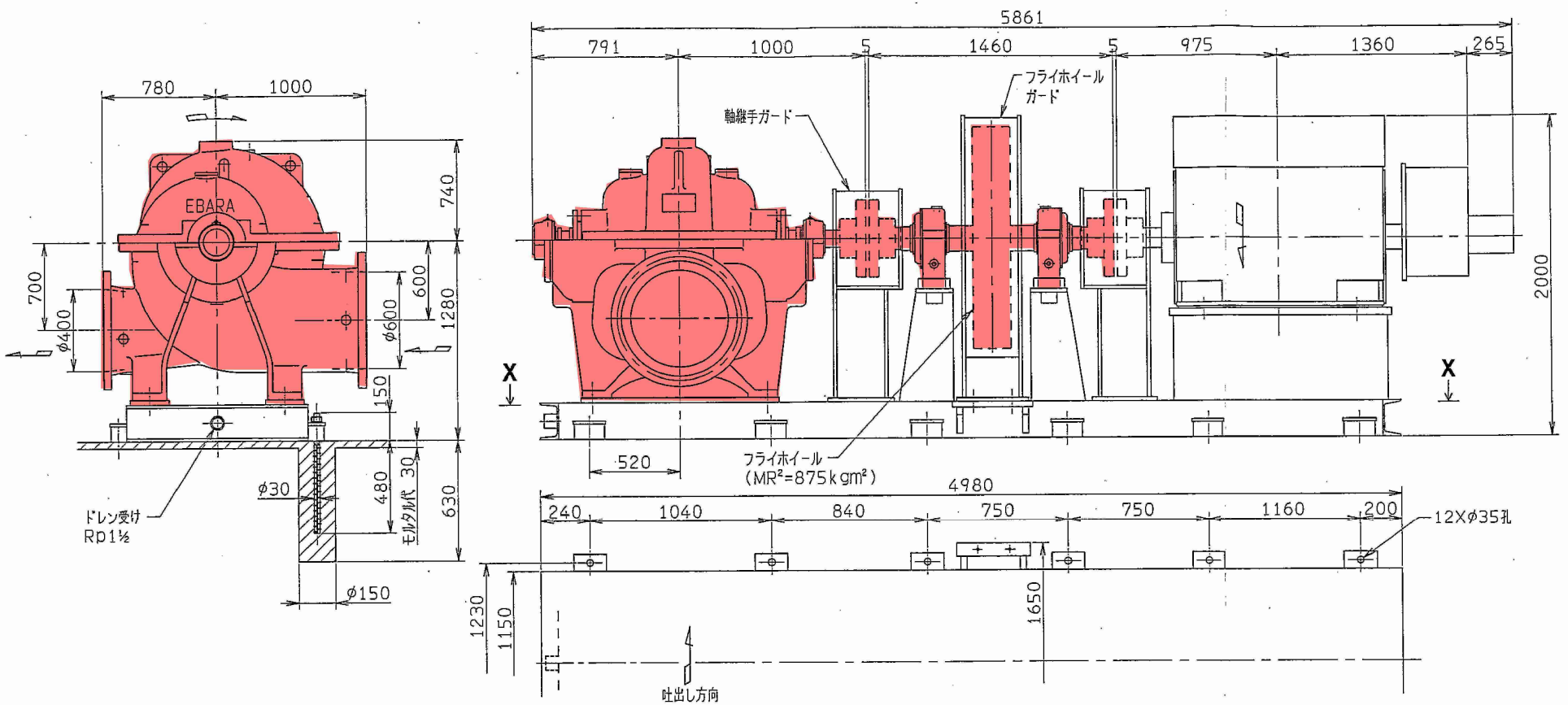

X－X 矢 視

点検整備箇所

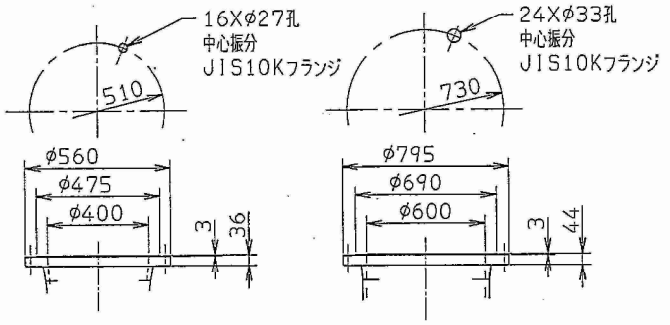

吐出しフランジ詳細図

吸込フランジ詳細図

ポンプ本体	4900kg
フライホイール装置	4800kg
電動機	3500kg
共通ベース	4000kg
付属品	1500kg

設計図

令和8年度		工事番号	08-KA-24
線路・河川	秋田工業用水道		
工事場所	秋田市仁井田字新中島地内		
工事名	秋田工業用水道　勝平系送水ポンプ整備工事		
図面名称	全体外系図		
図面番号		縮尺	
秋田県			