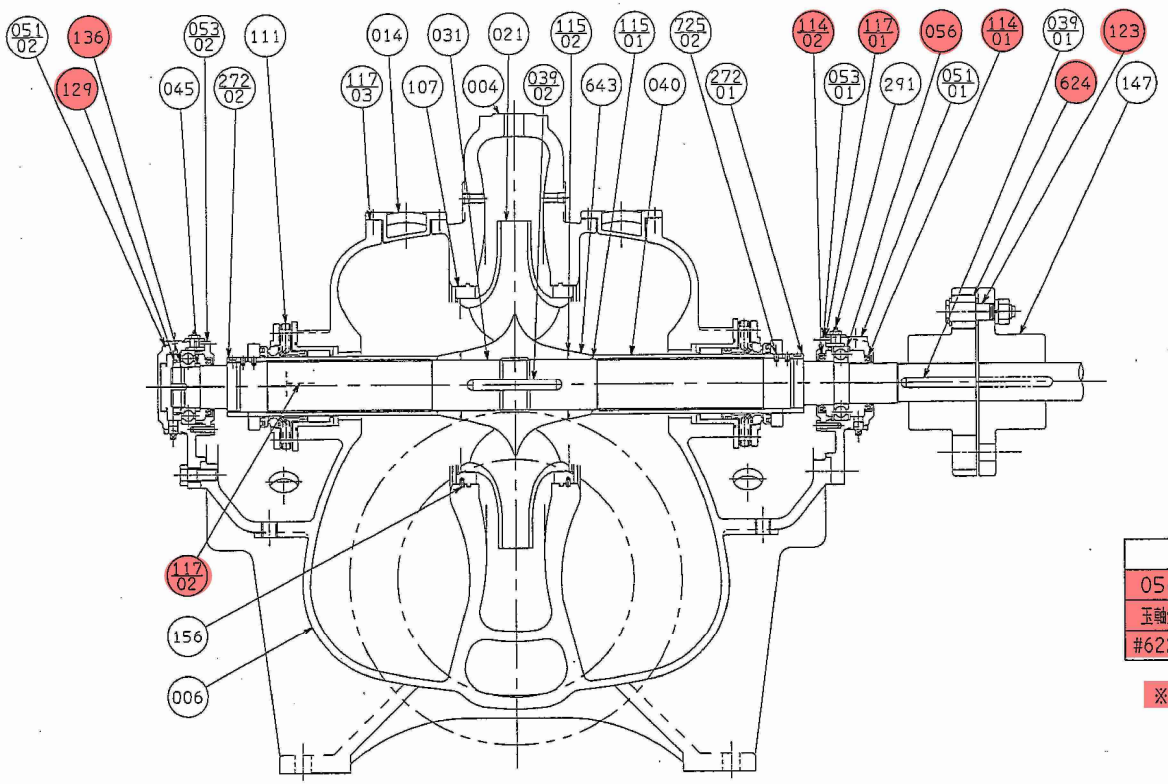

図面来歴				
番号	内容・理由	年・月・日	係	承認

部品寸法表					
056	114-01	114-02	115-01	115-02	軸受グリース量
玉軸受	オイルシール		O-リング		(1台分)
#6224	SB#12015014	SB#12515514	G-135	G-160	600cc

※ 軸受のグリース：JIS-K2220ころがり軸受グリース2号(NLGI GRADE 2)

番号	部品名	材料	個数	備考
107	ライナリング	CAC406	2	
056	玉軸受	-	2	
053/02	軸受カバー	FC200	1	
053/01	軸受カバー	FC200	1	
051/02	軸受ケーシング	FC200	1	
051/01	軸受ケーシング	FC200	1	
045	調整リング	SS400	1	
040	ジクスリーブ	SUS304	2	
039/02	キー	S50C	1	
039/01	キー	S50C	1	
031	主軸	S35C	1	
021	インペラ	CAC402	1	
014	ハンドホールカバー	FC250	2	
006	下部ケーシング	FC250	1	
004	上部ケーシング	FC250	1	

番号	部品名	材料	個数	備考
272/02	スリーブナット	SUS304	1	
272/01	スリーブナット	SUS304	1	
156	ノックピン	SUS316	2	
147	フランジ形たわみ軸継手	FC200	1組	
136	軸受用座金	SS400	1	
129	軸受テット	SS400	1	
123	軸継手ボルト	SS400	1組	
117/03	シートガスケット	アラミドセンイ	2	
117/02	シートガスケット	アラミドセンイ	1	
117/01	シートガスケット	プレスボード	2	
115/02	Oリング	NBR	2	
115/01	Oリング	NBR	2	
114/02	オイルシール	NBR	2	
114/01	オイルシール	NBR	1	
111	メカニカルシール	-	2組	

番号	部品名	材料	個数	備考
725/02	止ねじ	SUS316	4	
643	スリーブヘッド	CAC406	2	
624	軸継手ボルト用ゴムブシュ	NBR	1組	
291	グリースニップル	C3604BD	2	

交換部品（現地）

※交換部品以外で分解を伴う箇所は、既設品の再利用とする。

設計図

令和8年度		工事番号	08-KA-24
線路・河川	秋田工業用水道		
工事場所	秋田市仁井田字新中島地内		
工事名	秋田工業用水道　勝平系送水ポンプ整備工事		
図面名称	ポンプ組立図		
図面番号		縮尺	
秋田県			

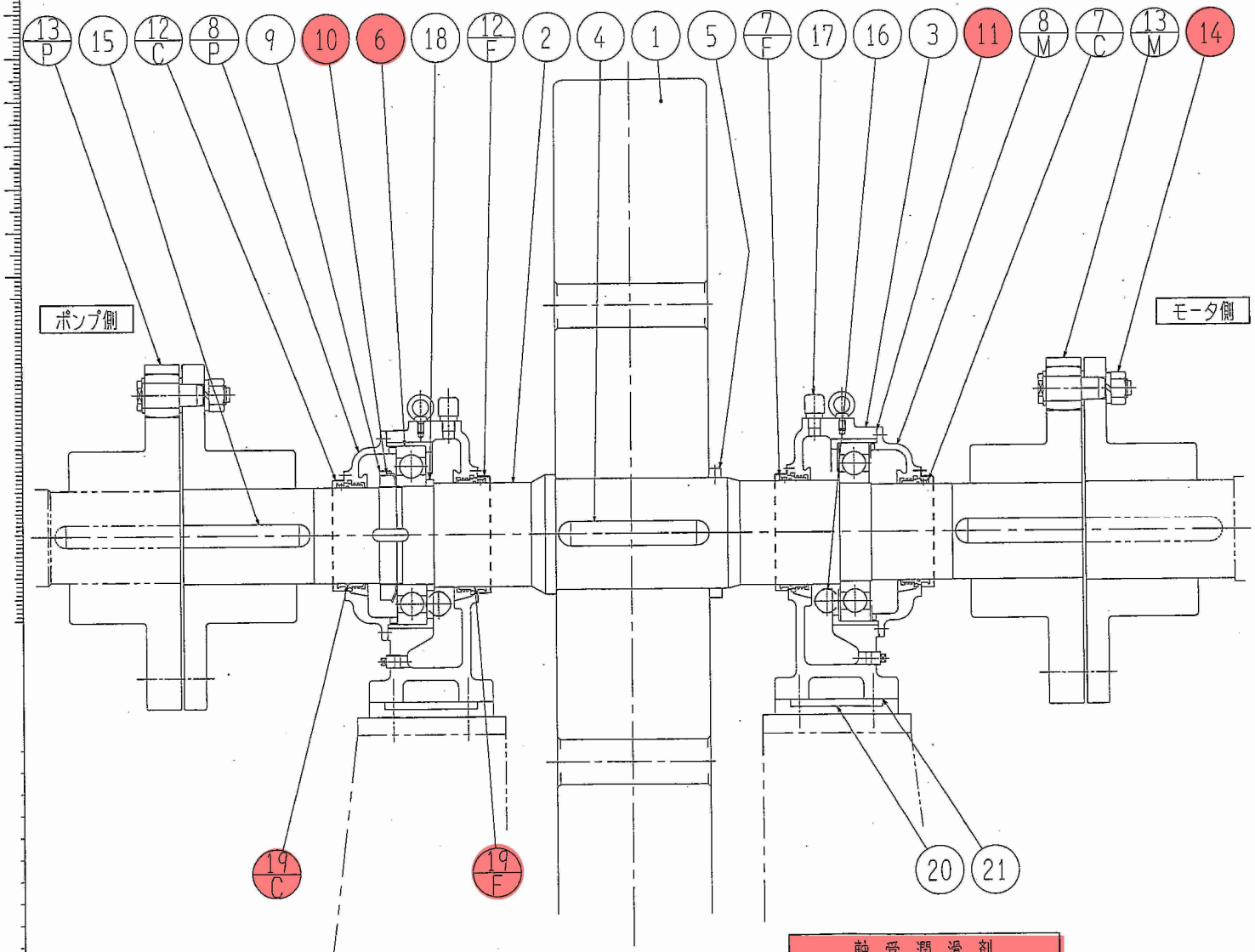

図面来歴				
番号	内容・理由	年・月・日	係	承認

番号	部品名	材料	個数	摘要
21	シートガスケット	アラミドセンイ	2	#6500
20	水冷室カバー	SS400	2	
19-F	Oリング	NBR	2	Gs-170
19-C	Oリング	NBR	2	Gs-155
18	調整リング	SS400	1	
17	空気ヌキ	ポリカーボネート	2	
16	油面計		4	
15	キー	S50C	2	
14	軸継手ボルト及びゴムブッシュ	SS400+NBR	2組	
13-M	フランジ形たわみ軸継手	FC200	1組	
13-P	フランジ形たわみ軸継手	FC200	1組	
12-C	デフレクタカバー	SUS304	2	
12-F	デフレクタカバー	SUS304	2	
11	シートガスケット	プレスボード	2	
10	軸受用座金	SS400	1	
9	軸受ナット	SS400	1	
8-M	軸受カバー	FC200	1	
8-P	軸受カバー	FC200	1	
7-F	デフレクター	CAC406	2	
7-C	デフレクター	CAC406	2	
6	玉軸受		2	#6332
5	固定リング	SS400	1	
4	フライホイール用キー	S50C	1	
3	軸受ケーシング	FC200	2組	上下二ツ割型
2	フライホイールシャフト	S35C	1	
1	フライホイール	SF490A	1	

フライホイール　慣性モーメント＝875kgm²

交換部品（現地）

※交換部品以外で分解を伴う箇所は、
既設品の再利用とする。

軸受潤滑剤
JIS-K2213タービン油
(ISO VG-46)
油量：7000 cc

設計図

令和8年度		工事番号	08-KA-24
線路・河川	秋田工業用水道		
工事場所	秋田市仁井田字新中島地内		
工事名	秋田工業用水道　勝平系送水ポンプ整備工事		
図面名称	フライホイール組立図		
図面番号		縮尺	
秋田県			