位　置　図

北海道地図株式会社

0　100　200　300　400　500 m

1:8838

「この地図の作成に当たっては、国土地理院長の承認を得て、同院発行の2万5千分の1地形図を使用した。（承認番号　平21業使、第185-25219号）」
「この地図は国土地理院長の承認を得て同院発行の2万5千分の1地形図を複製したものである。（承認番号　平21，東複第 84 号）」

1号組立マンホール及び副管構造図 縮尺 1:20

1号組立マンホール構造図

平 面 図

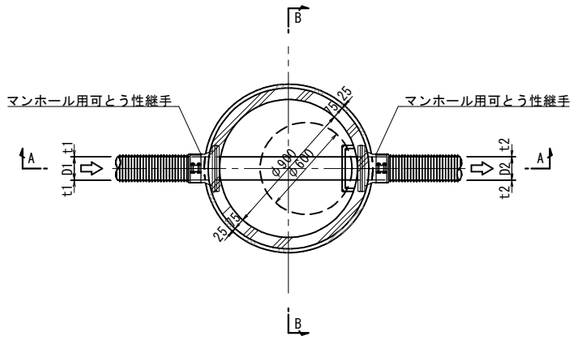

副管構造図

平 面 図

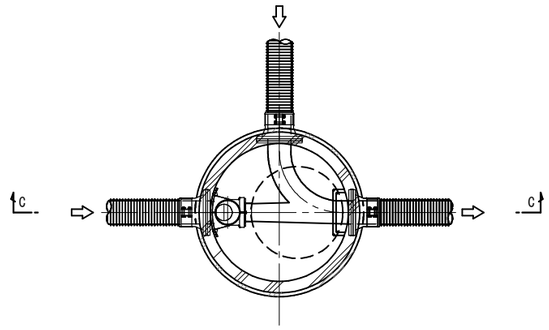

A-A 断面図

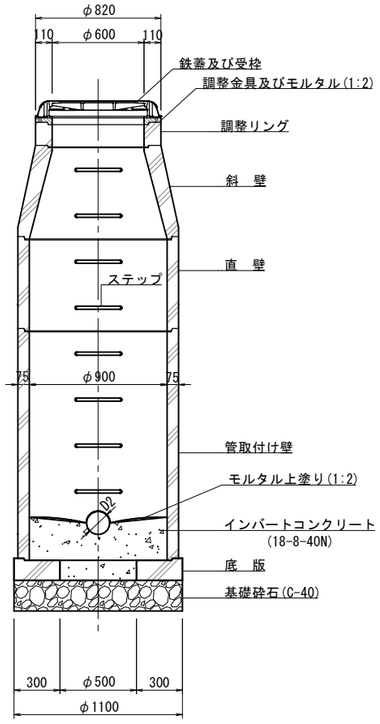

B-B 断面図

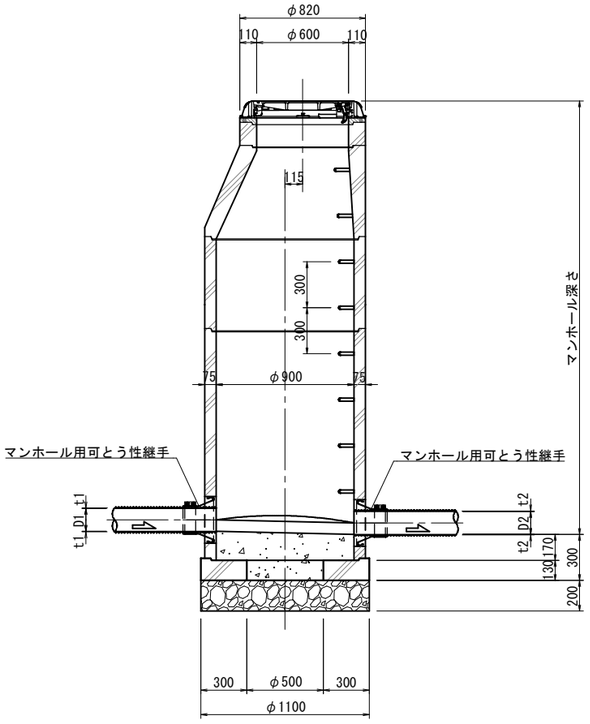

C-C 断面図

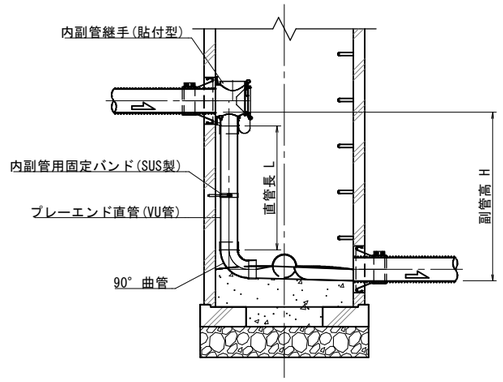

直管長(m)	L ≦ 1.50	1.50 ＜ L ≦ 3.00	3.00 ＜ L ≦ 4.50
固定バンド(個)	1	2	3

参 考 図

1/6

年 度	令和 8 年度	工事番号	下水鷹第16号
事 業 名	面整備工事（鷹巣処理区その５）		
処理区名	鷹巣処理区	分区名	北部第二分区
工事箇所	北秋田市綴子字大堤家後 地内ほか		
図名	1号組立マンホール及び副管構造図	図番	105/117
照査	設計	縮尺	1:20

秋 田 県 北 秋 田 市

小型マンホール及び塩ビマンホール構造図　縮尺 1:20

小型マンホール標準構造図 S=1:10
（レジン製）

起　点

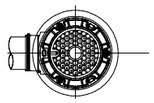

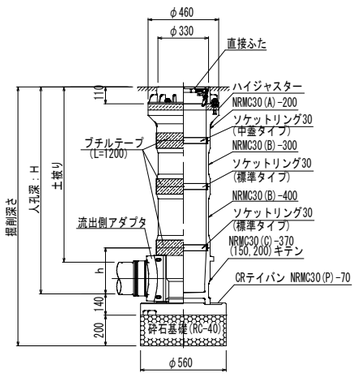

中間点

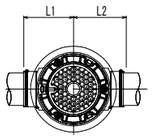

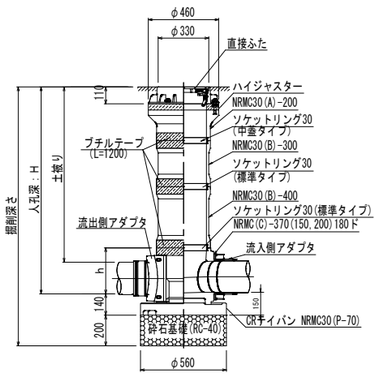

曲　点

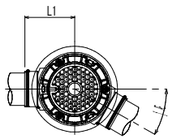

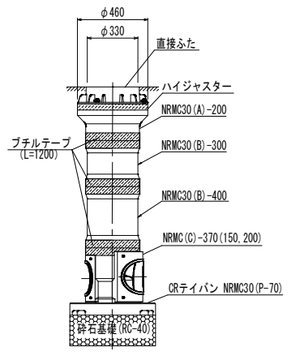

起点

管路径	インバート			
	名　称		L1	L2
φ150	NRMC30(C)-370(150)キテン		325	300
φ200	NRMC30(C)-370(200)キテン		325	300

中間点・曲点

管路径	インバート					可動角度(θ)
	名　称	L1	L2	h		
φ150	NRMC30(C)-370(150)90/270°	325	345	300		90°（270°） +3.5° (-1.5°)
	NRMC30(C)-370(150)105/255°	325	345	300		105°（255°） +7.5° (-7.5°)
	NRMC30(C)-370(150)120/240°	325	345	300		120°（240°）± 7. 5°
	NRMC30(C)-370(150)135/255°	325	345	300		135°（225°）± 7. 5°
	NRMC30(C)-370(150)150/210°	325	345	300		150°（210°）± 7. 5°
	NRMC30(C)-370(150)165/195°	325	345	300		165°（195°）± 7. 5°
	NRMC30(C)-370(150)180°	325	345	300		180° ± 7. 5°

中間点・曲点

管路径	インバート				可動角度(θ)
	名　称	L1	L2	h	
	NRMC30(C)-370(150)90/270°	325	345	300	90°（270°） +3.5° (-1.5°)
	NRMC30(C)-370(150)97.5/262.5°	325	345	300	97.5°（262.5°） +7.5° (-7.5°)
	NRMC30(C)-370(150)105/255°	325	345	300	105°（255°） +3.5° (-1.5°)
	NRMC30(C)-370(150)120/240°	325	345	300	120°（240°）± 7. 5°
	NRMC30(C)-370(150)135/255°	325	345	300	135°（225°）± 7. 5°
	NRMC30(C)-370(150)150/210°	325	345	300	150°（210°）± 7. 5°
	NRMC30(C)-370(150)165/195°	325	345	300	165°（195°）± 7. 5°
	NRMC30(C)-370(150)180°	325	345	300	180° ± 7. 5°

塩ビマンホール標準構造図 S=FREE

起　点

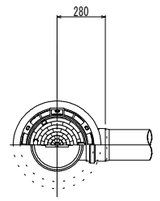

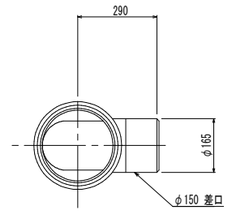

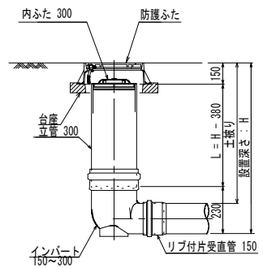

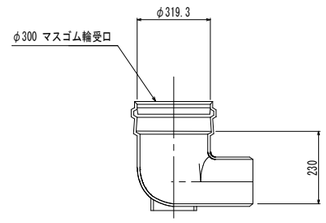

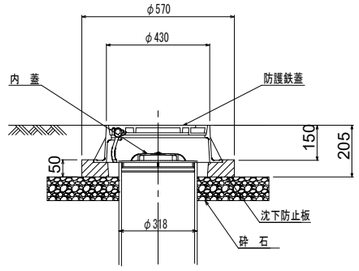

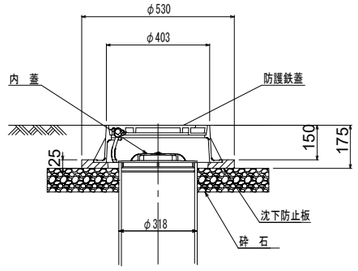

鉄　蓋 S=1:10

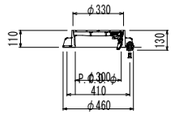

参　考　図

2/6

年　度	令和 8 年度	工事番号	下水鷹第16号
事 業 名	面整備工事（鷹巣処理区その５）		
処理区名	鷹巣処理区	分区名	北部第二分区
工事箇所	北秋田市綴子字大堤家後　地内ほか		
図名	小型マンホール及び塩ビマンホール構造図	図番	106/117
照査	設計	縮尺	1:20
秋 田 県 北 秋 田 市			

汚水桝及び取付管標準構造図　縮尺 1:30

Aタイプ断面図
（ストレート桝）

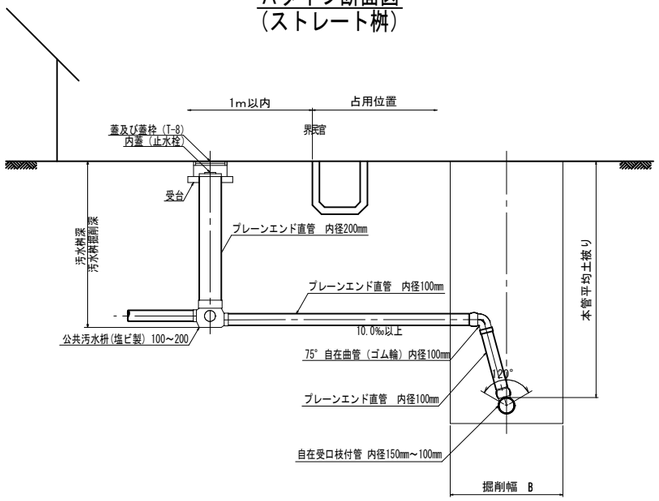

Bタイプ断面図
（ドロップ桝）

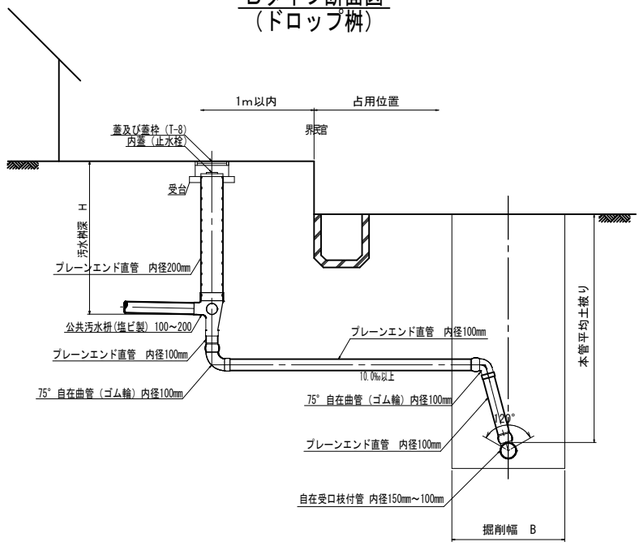

Cタイプ断面図

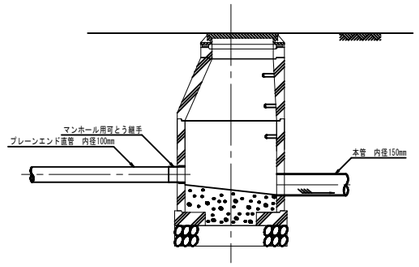

汚水桝蓋詳細図

鋳鉄製防護蓋

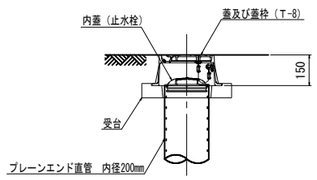

塩ビ製蓋

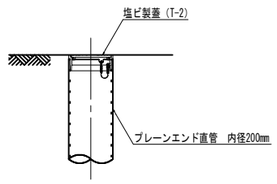

Aタイプ断面図
（ストレート桝）

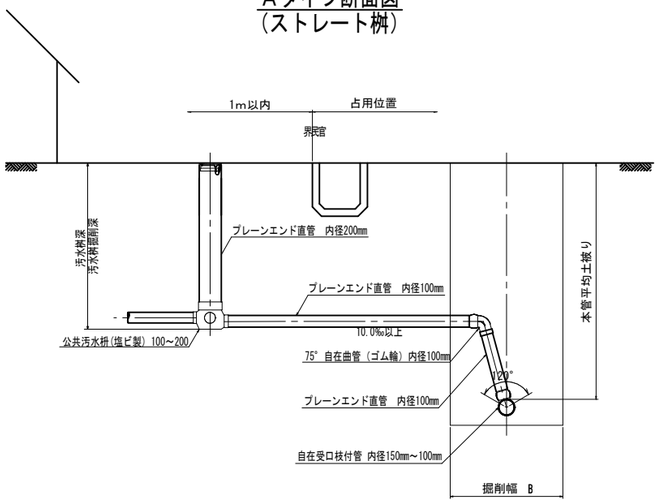

Bタイプ断面図
（ドロップ桝）

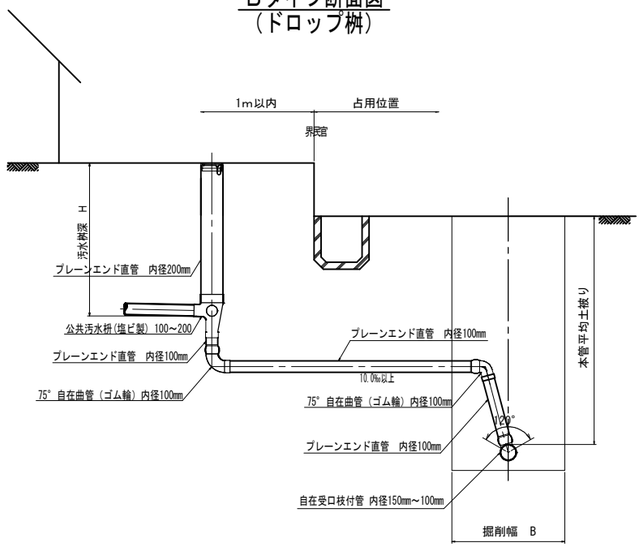

参　考　図

3/6

年　度	令和 8 年度	工事番号	下水鷹第16号
事 業 名	面整備工事（鷹巣処理区その５）		
処理区名	鷹巣処理区	分区名	北部第二分区
工事箇所	北秋田市綴子字大堤家後　地内ほか		
図名	汚水桝及び取付管標準構造図	図番	107/117
照査	設計	縮尺	1:30

秋 田 県 北 秋 田 市

土 工 図　縮尺 1:20

掘削深1.50m超

本　管

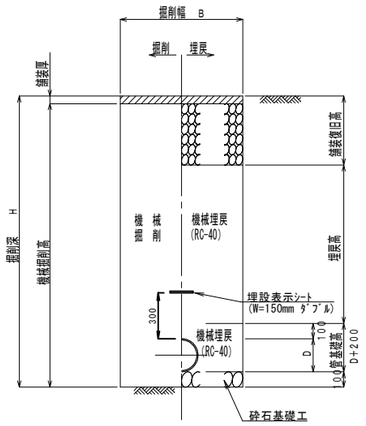

取付管

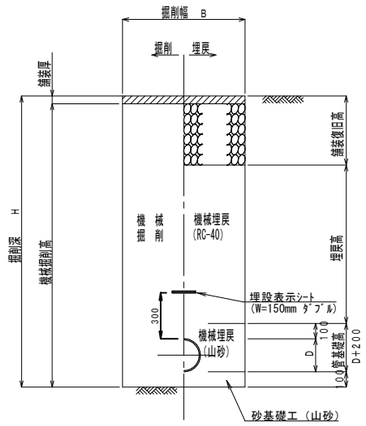

掘削深1.50m以下

本　管

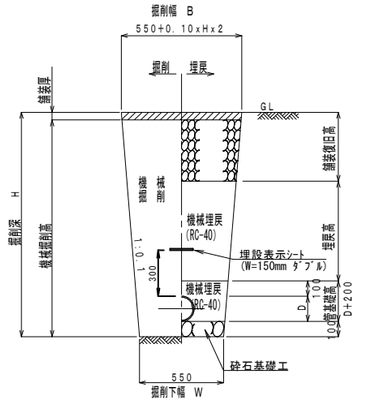

取付管

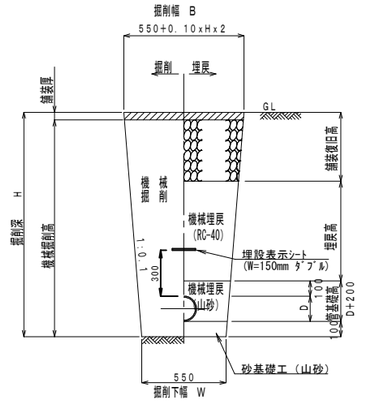

管種・口径	管外径 (mm)	掘削下幅 W (mm)
VUφ100	114	550
リブ付φ150	156	550
リブ付φ200	206	550

参　考　図

4/6

年　度	令和 8 年度	工事番号	下水鷹第16号
事 業 名	面整備工事（鷹巣処理区その５）		
処理区名	鷹巣処理区	分区名	北部第二分区
工事箇所	北秋田市綴子字大堤家後　地内ほか		
図名	土工図	図番	108/117
照査	設計	縮尺	1:20

秋 田 県 北 秋 田 市

舗 装 復 旧 図 縮尺 1:20

市道Ａ

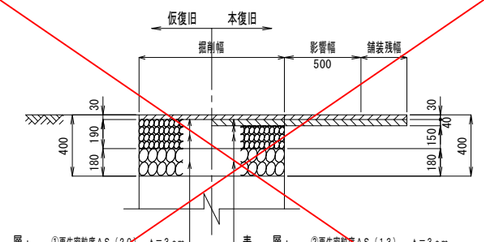

表　層：　①再生密粒度ＡＳ（２０）　ｔ＝３ｃｍ
上層路盤：　粒　調　砕　石（Ｍ-４０）ｔ＝１９ｃｍ
下層路盤：　再生ｸﾗｯｼｬｰﾗﾝ（ＲＣ-４０）ｔ＝１８ｃｍ

表　層：　②再生密粒度ＡＳ（１３）　ｔ＝３ｃｍ
基　層：　②再生密粒度ＡＳ（２０）　ｔ＝４ｃｍ
上層路盤：　粒　調　砕　石（Ｍ-４０）　ｔ＝１５ｃｍ
下層路盤：　再生ｸﾗｯｼｬｰﾗﾝ（ＲＣ-４０）ｔ＝１８ｃｍ

市道Ｂ

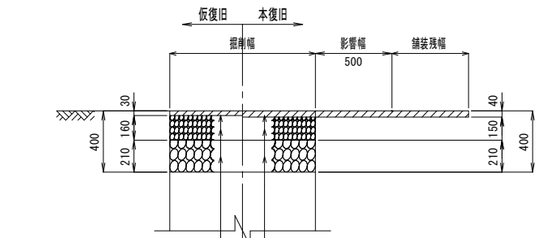

表　層：　①再生粗粒度ＡＳ（２０）　ｔ＝３ｃｍ
上層路盤：　粒　調　砕　石（Ｍ-４０）ｔ＝１６ｃｍ
下層路盤：　再生ｸﾗｯｼｬｰﾗﾝ（ＲＣ-４０）ｔ＝２１ｃｍ

表　層：　②再生密粒度ＡＳ（１３）　ｔ＝４ｃｍ
上層路盤：　粒　調　砕　石（Ｍ-４０）ｔ＝１５ｃｍ
下層路盤：　再生ｸﾗｯｼｬｰﾗﾝ（ＲＣ-４０）ｔ＝２１ｃｍ

砂利道

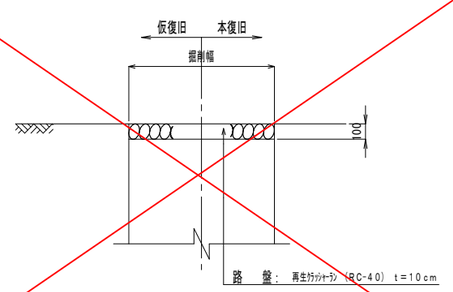

路　盤：　再生ｸﾗｯｼｬｰﾗﾝ（ＲＣ-４０）　ｔ＝１０ｃｍ

インターロッキング

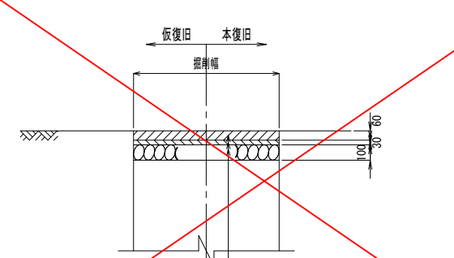

表　層：　インターロッキング　ｔ＝６ｃｍ
サンドクッション：　砂　ｔ＝３ｃｍ
路　盤：　再生ｸﾗｯｼｬｰﾗﾝ（ＲＣ-４０）　ｔ＝１０ｃｍ

国道歩道
（一般部）

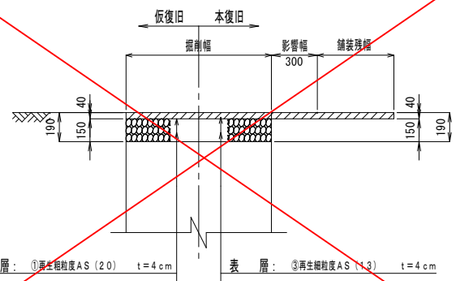

表　層：　①再生粗粒度ＡＳ（２０）　ｔ＝４ｃｍ
路盤工：　再生ｸﾗｯｼｬｰﾗﾝ（ＲＣ-４０）ｔ＝１５ｃｍ

表　層：　③再生細粒度ＡＳ（１３）　ｔ＝４ｃｍ
路盤工：　再生ｸﾗｯｼｬｰﾗﾝ（ＲＣ-４０）　ｔ＝１５ｃｍ
プライムコート：ＰＫ-３　１．２６Ｌ/ｍ２

国道第１種通路

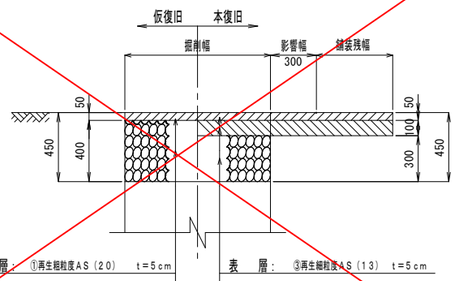

表　層：　①再生粗粒度ＡＳ（２０）　ｔ＝５ｃｍ
路盤工：　再生ｸﾗｯｼｬｰﾗﾝ（ＲＣ-４０）ｔ＝４０ｃｍ

表　層：　③再生細粒度ＡＳ（１３）　ｔ＝５ｃｍ
基　層：　①再生粗粒度ＡＳ（２０）　ｔ＝１０ｃｍ
路盤工：　再生ｸﾗｯｼｬｰﾗﾝ（ＲＣ-４０）ｔ＝３０ｃｍ
タックコート：　ＰＫ-４　０．４３Ｌ/ｍ２
プライムコート：ＰＫ-３　１．２６Ｌ/ｍ２

国道第２種通路
（市道乗入部）

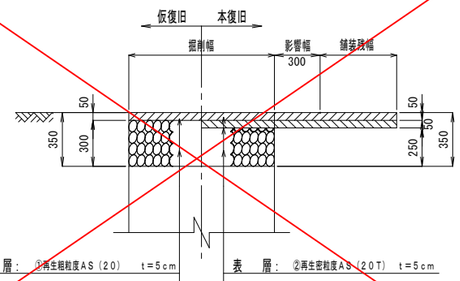

表　層：　①再生粗粒度ＡＳ（２０）　ｔ＝５ｃｍ
路盤工：　再生ｸﾗｯｼｬｰﾗﾝ（ＲＣ-４０）ｔ＝３０ｃｍ

表　層：　②再生密粒度ＡＳ（２０Ｔ）　ｔ＝５ｃｍ
基　層：　①再生粗粒度ＡＳ（２０）　ｔ＝５ｃｍ
路盤工：　再生ｸﾗｯｼｬｰﾗﾝ（ＲＣ-４０）　ｔ＝２５ｃｍ
タックコート：　ＰＫ-４　０．４３Ｌ/ｍ２
プライムコート：ＰＫ-３　１．２６Ｌ/ｍ２

国道第２種通路
（民地乗入部）

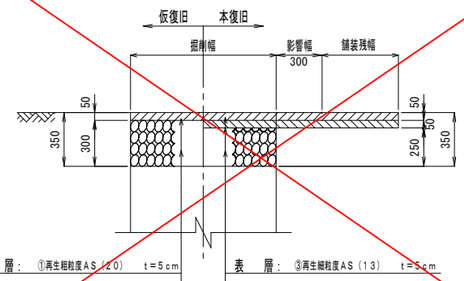

表　層：　①再生粗粒度ＡＳ（２０）　ｔ＝５ｃｍ
路盤工：　再生ｸﾗｯｼｬｰﾗﾝ（ＲＣ-４０）ｔ＝３０ｃｍ

表　層：　③再生細粒度ＡＳ（１３）　ｔ＝５ｃｍ
基　層：　①再生粗粒度ＡＳ（２０）　ｔ＝５ｃｍ
路盤工：　再生ｸﾗｯｼｬｰﾗﾝ（ＲＣ-４０）　ｔ＝２５ｃｍ
タックコート：　ＰＫ-４　０．４３Ｌ/ｍ２
プライムコート：ＰＫ-３　１．２６Ｌ/ｍ２

国道３種通路

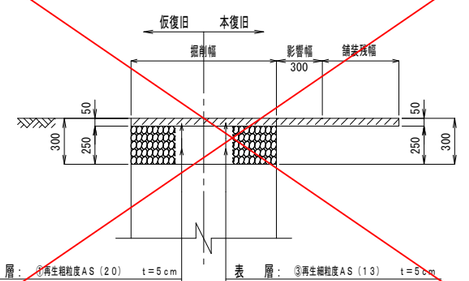

表　層：　①再生粗粒度ＡＳ（２０）　ｔ＝５ｃｍ
路盤工：　再生ｸﾗｯｼｬｰﾗﾝ（ＲＣ-４０）ｔ＝２５ｃｍ

表　層：　③再生細粒度ＡＳ（１３）　ｔ＝５ｃｍ
路盤工：　再生ｸﾗｯｼｬｰﾗﾝ（ＲＣ-４０）　ｔ＝２５ｃｍ
プライムコート：ＰＫ-３　１．２６Ｌ/ｍ２

参　考　図

5/6

年　度	令和 ８ 年度	工事番号	下水鷹第16号
事 業 名	面整備工事（鷹巣処理区その５）		
処理区名	鷹巣処理区	分区名	北部第二分区
工事箇所	北秋田市綴子字大堤家後　地内ほか		
図名	舗装復旧図	図番	109/117
照査	設計	縮尺	1:20

秋 田 県 北 秋 田 市

土 留 工 標 準 図 縮尺 1:20

軽量鋼矢板土留工

平面図

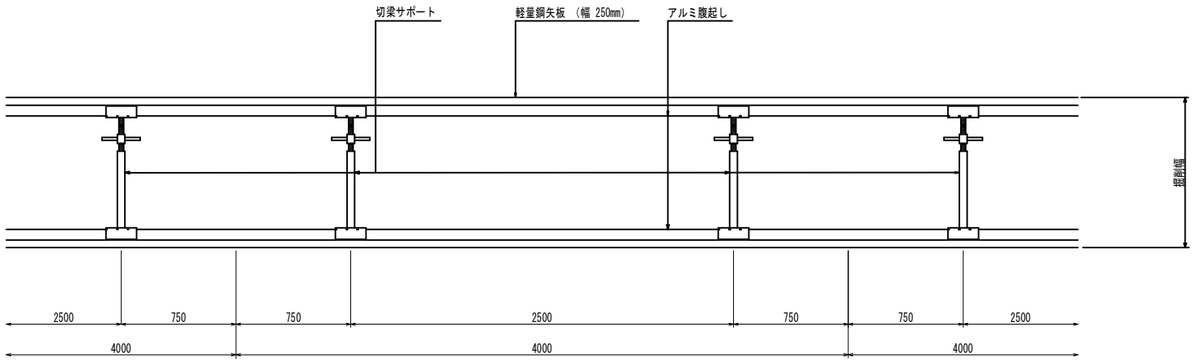

断面図

支保工1段

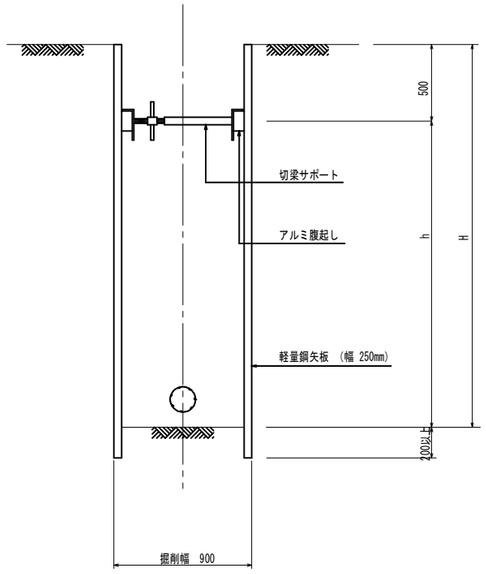

支保工2段

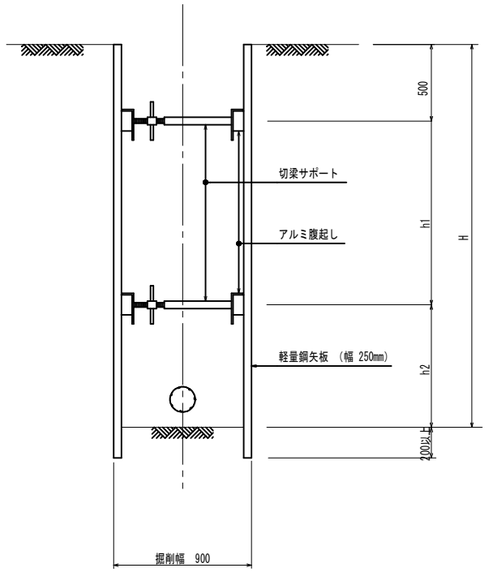

平均掘削深 (m)	支保段数
1.5<H≦2.0	1段
2.0<H	2段

建込簡易土留工

平面図

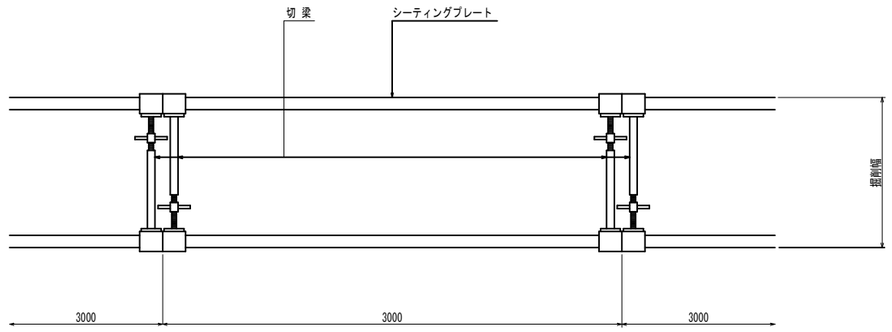

断面図

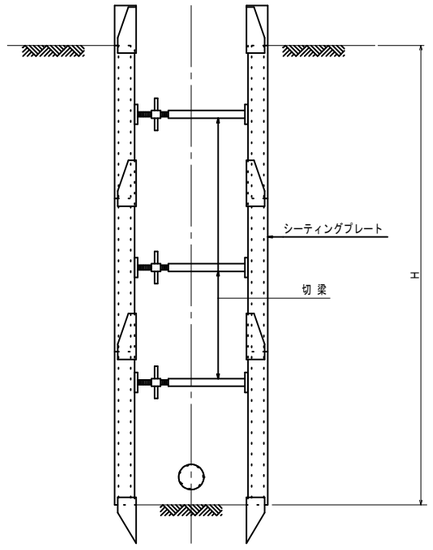

平均掘削深 (m)	掘削幅 (m) φ150	掘削幅 (m) φ200
1.5<H≦3.5	0.90	0.95
3.5<H≦4.5	1.05	1.05
4.5<H≦6.0	1.35	1.35

参 考 図

6/6

年 度	令和 8 年度		工事番号	下水鷹第16号	
事 業 名	面整備工事（鷹巣処理区その５）				
処理区名	鷹巣処理区		分区名	北部第二分区	
工事箇所	北秋田市綴子字大堤家後 地内ほか				
図名	土留工標準図			図番	110/117
照査		設計		縮尺	1:20
秋 田 県 北 秋 田 市					